3600 H85 B72
Issue Stand 14-04-11

Fig. /Abb. 1

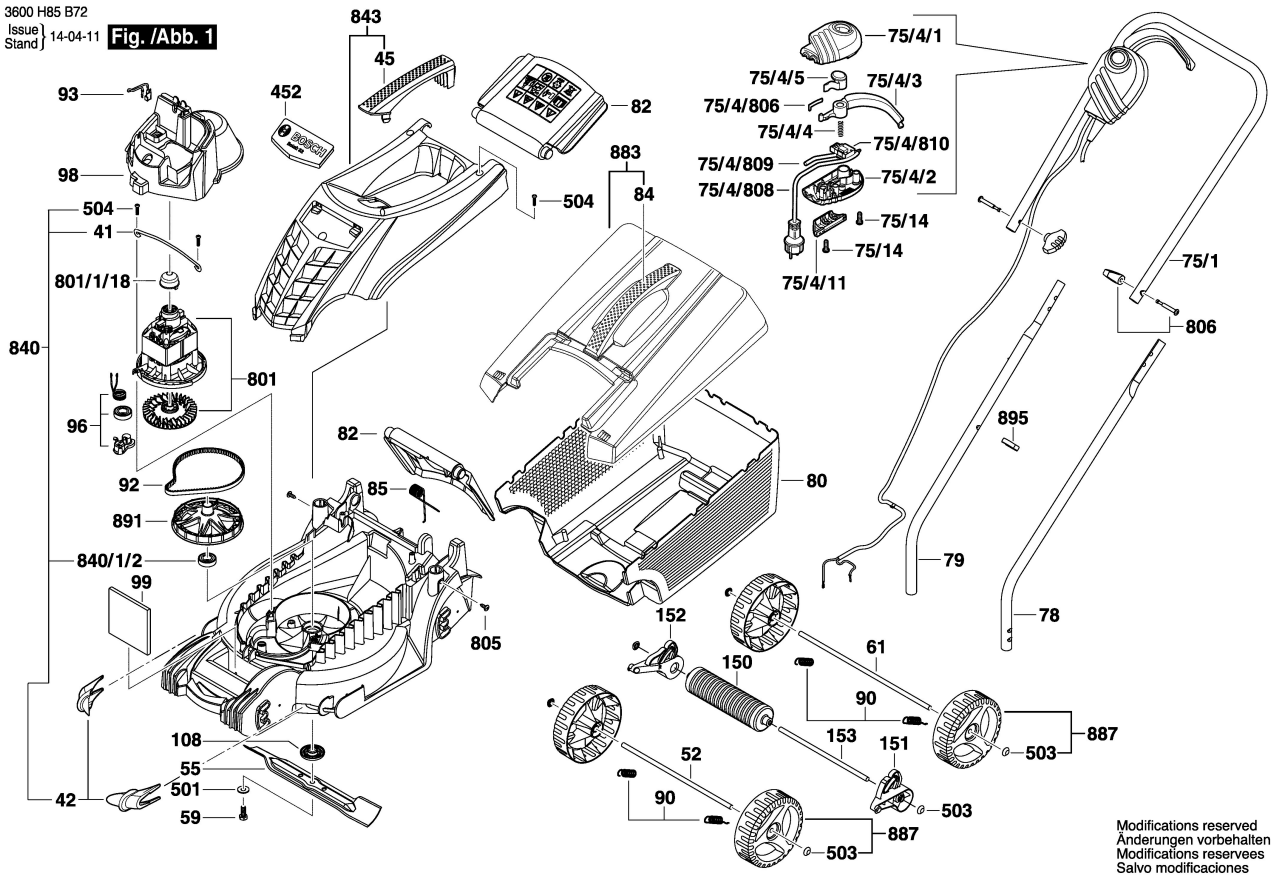

Modifications reserved
Änderungen vorbehalten
Modifications reservees
Salvo modificaciones