3600 H85 B00
Issue } ~~13-03~~
Stand } 14-01-22

Fig. /Abb. 1

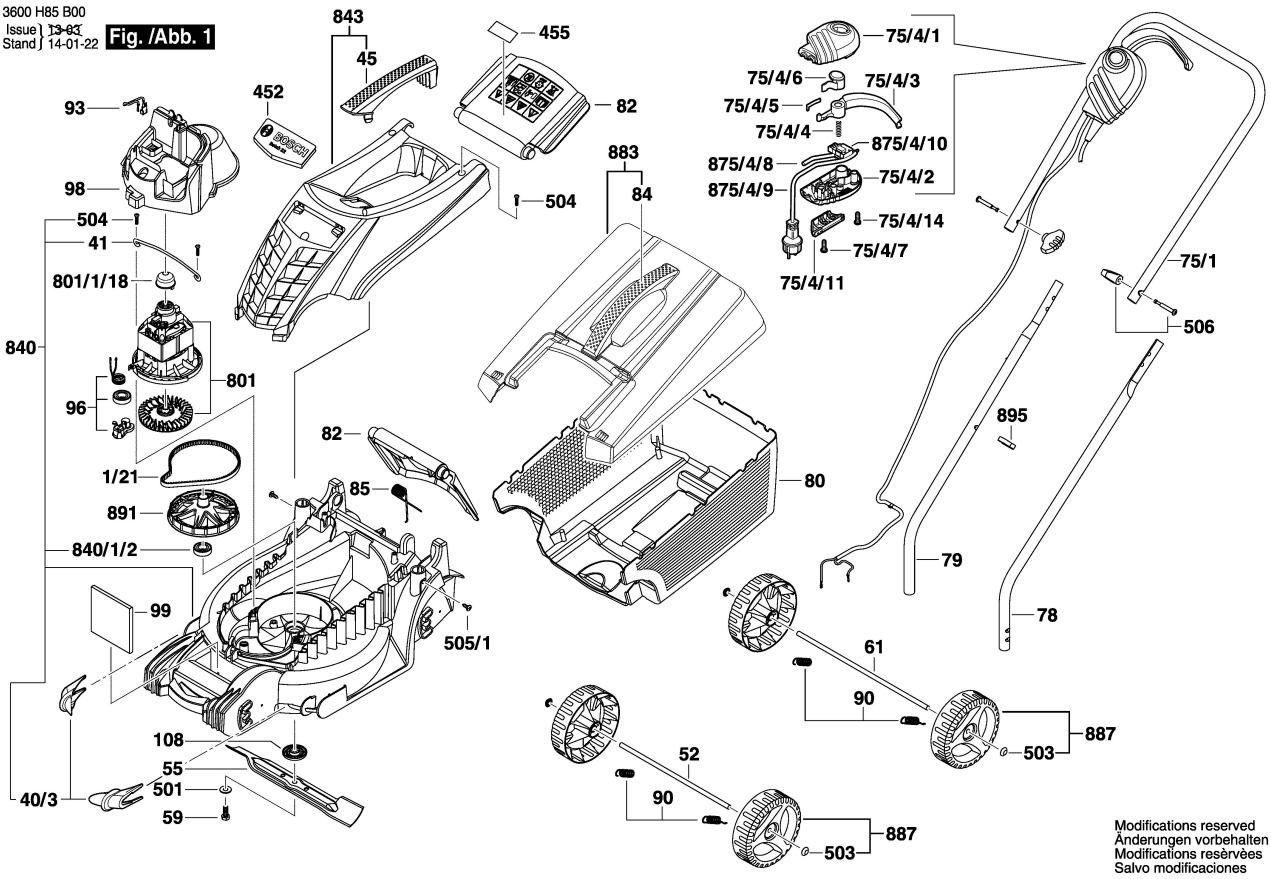

Modifications reserved
Änderungen vorbehalten
Modifications resèrvèes
Salvo modificaciones