3 600 H89 B00

Stand } ~~06-11~~
Issue } 11-08-10

Fig. /Abb. 1

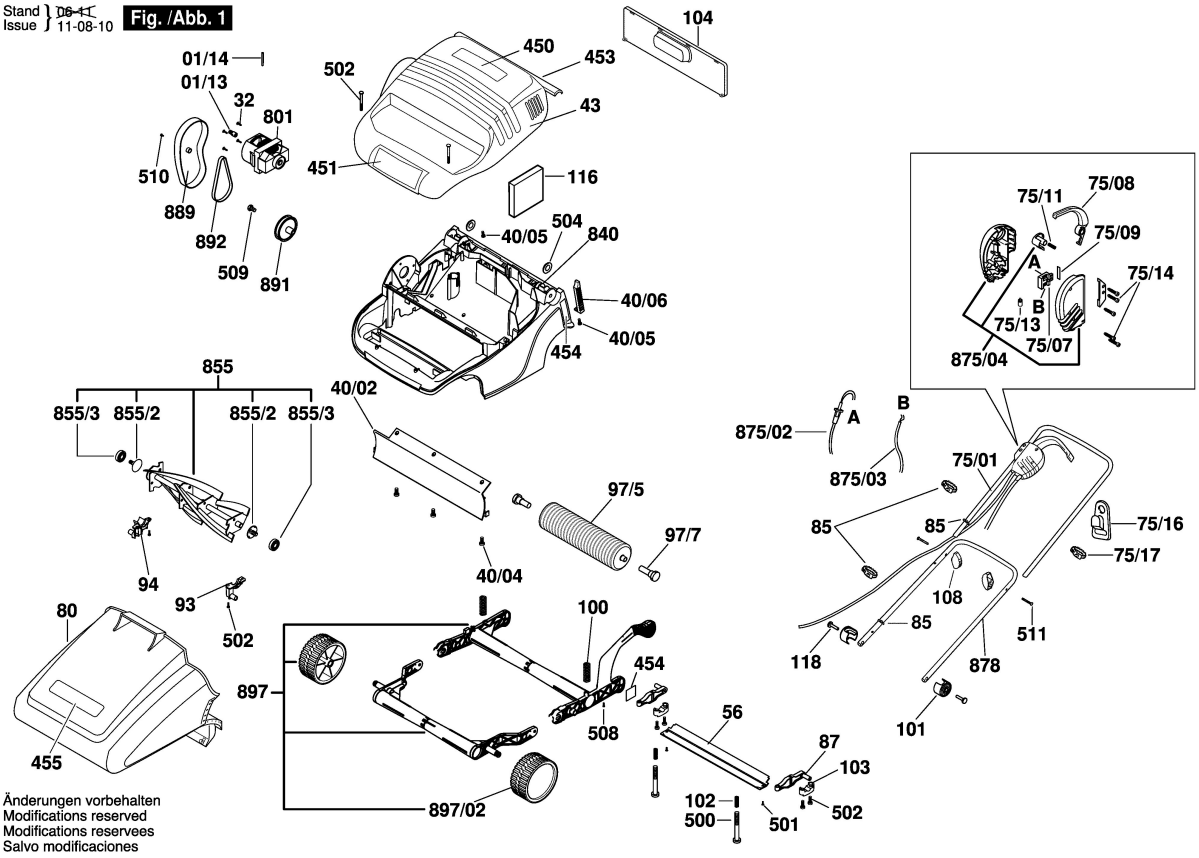

Änderungen vorbehalten
Modifications reserved
Modifications reservees
Salvo modificaciones