3 601 A3D 0D0

Stand / Issue 09-07-06

Fig./Abb. 1

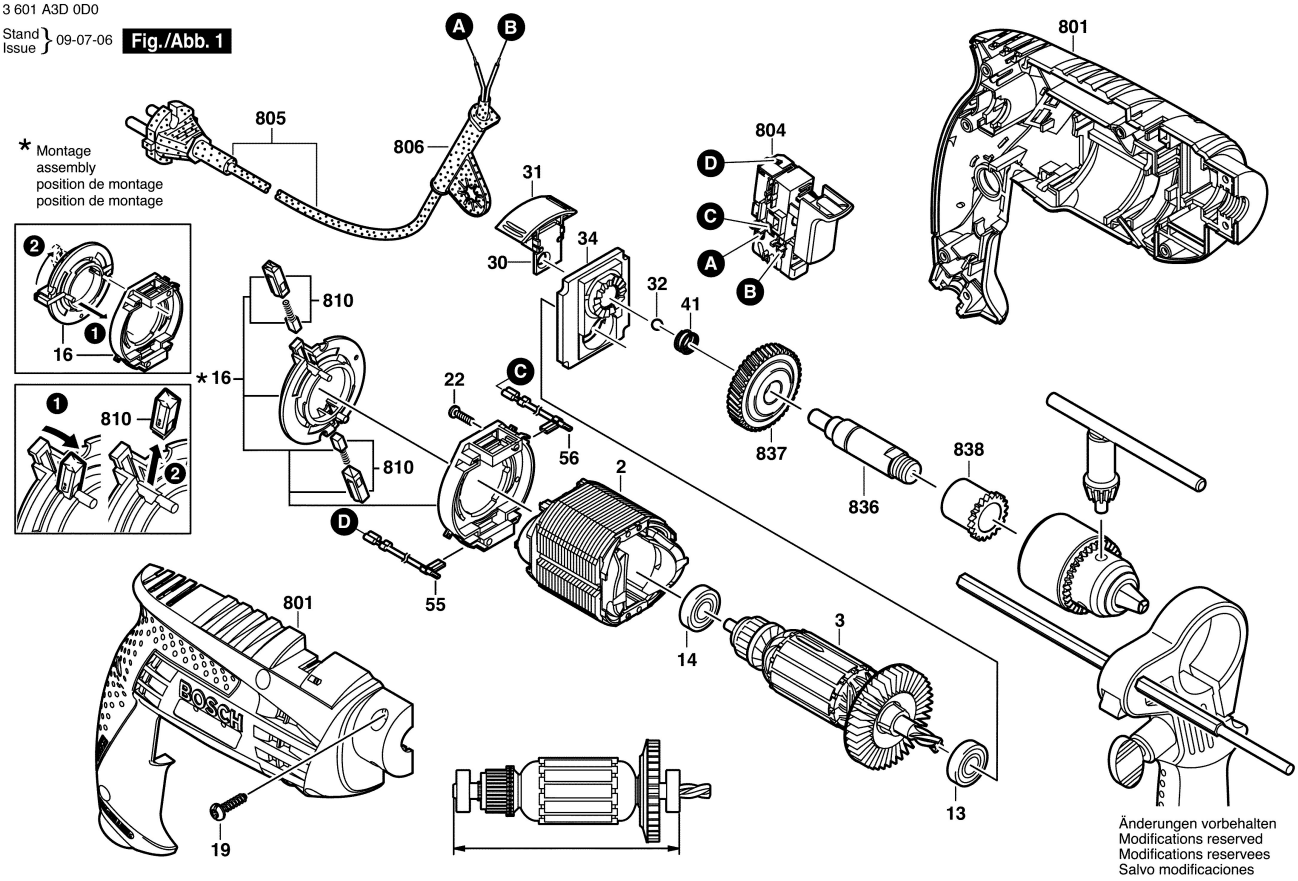

Änderungen vorbehalten
Modifications reserved
Modifications reservees
Salvo modificaciones