3 601 BA0 300
Issue / Stand } 12-09-13

**Fig./Abb. 1**

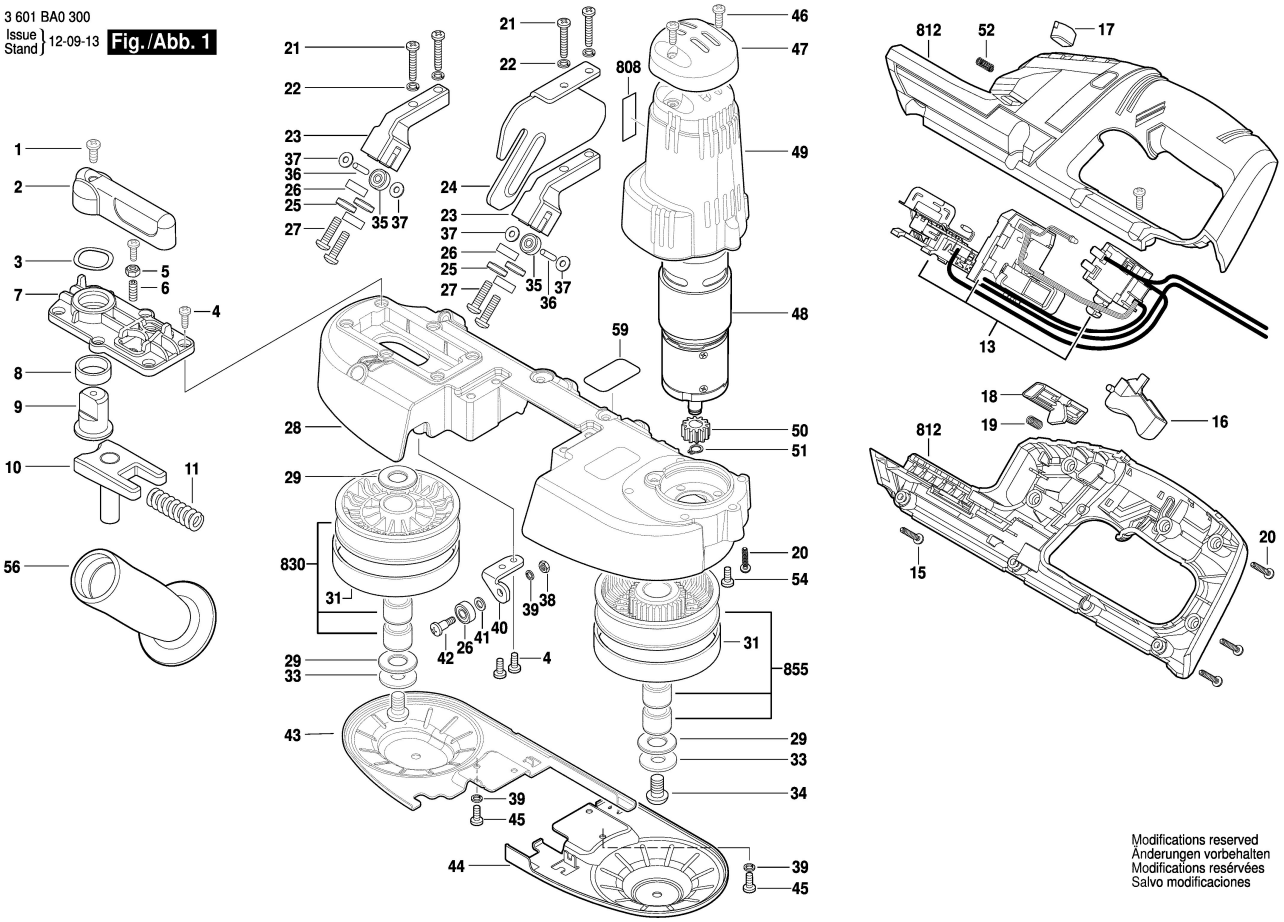


Modifications reserved
Änderungen vorbehalten
Modifications resérvées
Salvo modificaciones