3 601 D29 710
Issue / Stand } 10-07-31 **Fig./Abb. 1**

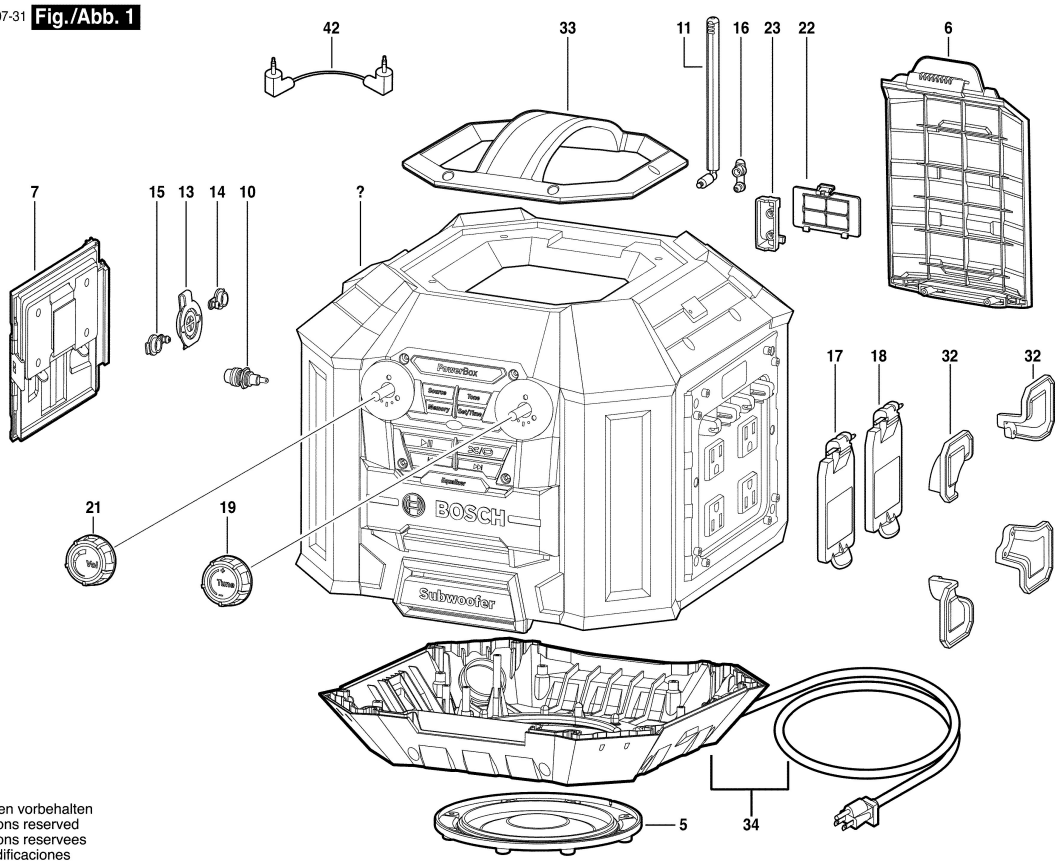

Änderungen vorbehalten
Modifications reserved
Modifications reservees
Salvo modificaciones

3 601 D29 710
Issue / Stand } 10-07-31 **Fig./Abb. 2**

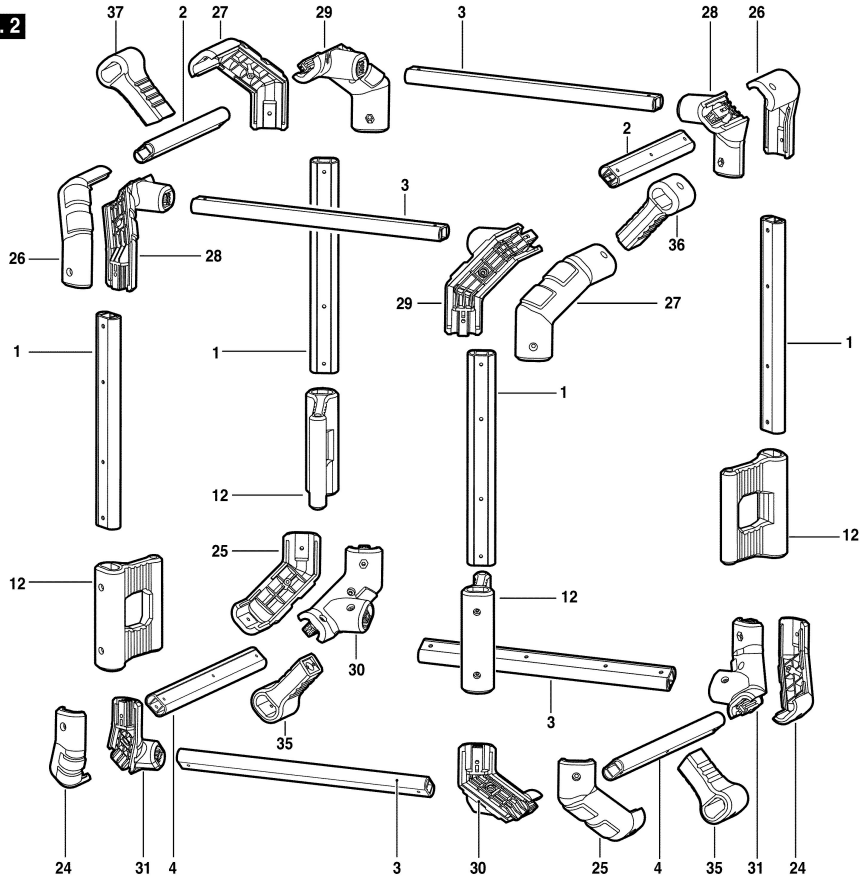

Änderungen vorbehalten
Modifications reserved
Modifications reservees
Salvo modificaciones