3 601 D80 300
Issue
Stand } 11-08-16

Fig./Abb. 1

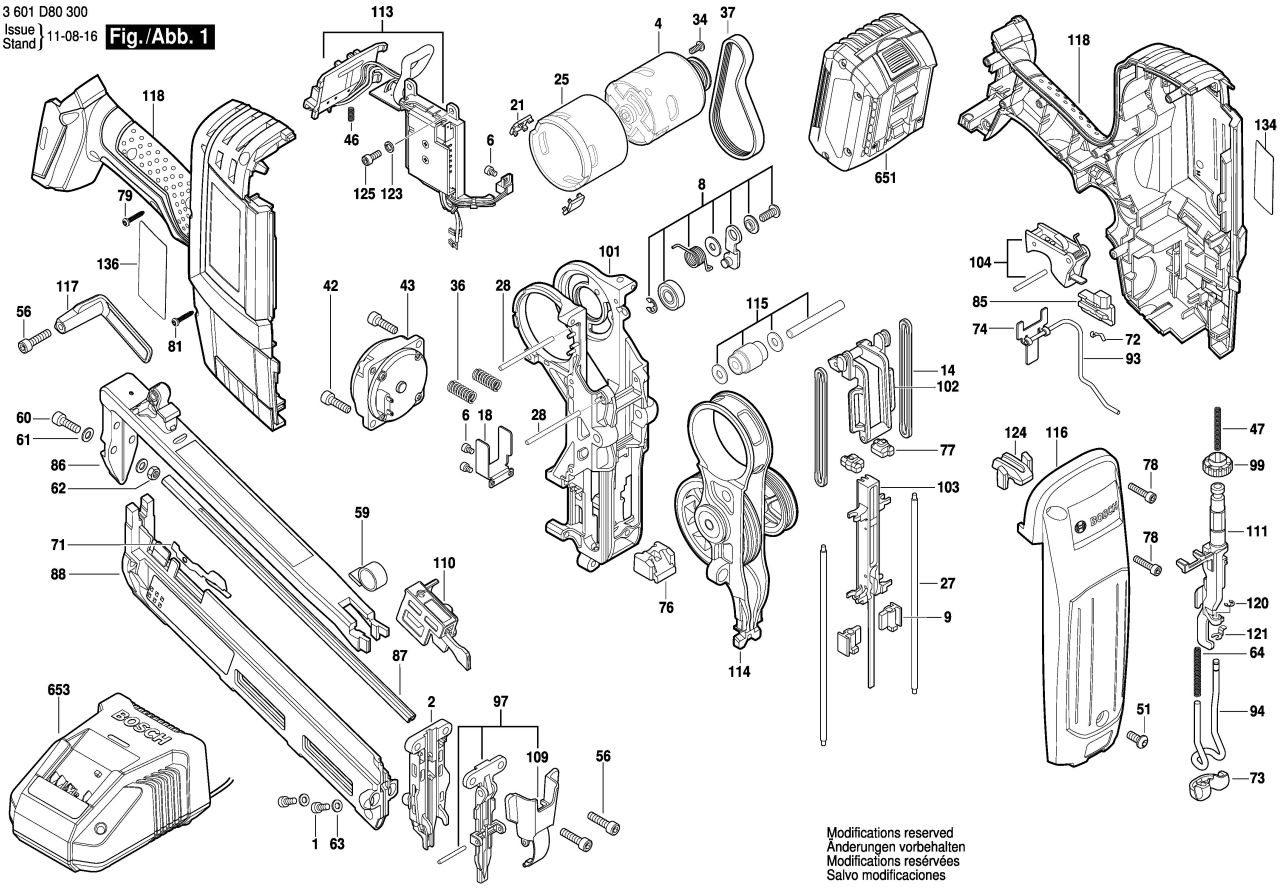

Modifications reserved
Änderungen vorbehalten
Modifications resérvées
Salvo modificaciones