3 601 D80 310
Issue / Stand } 11-05-05

Fig./Abb. 1

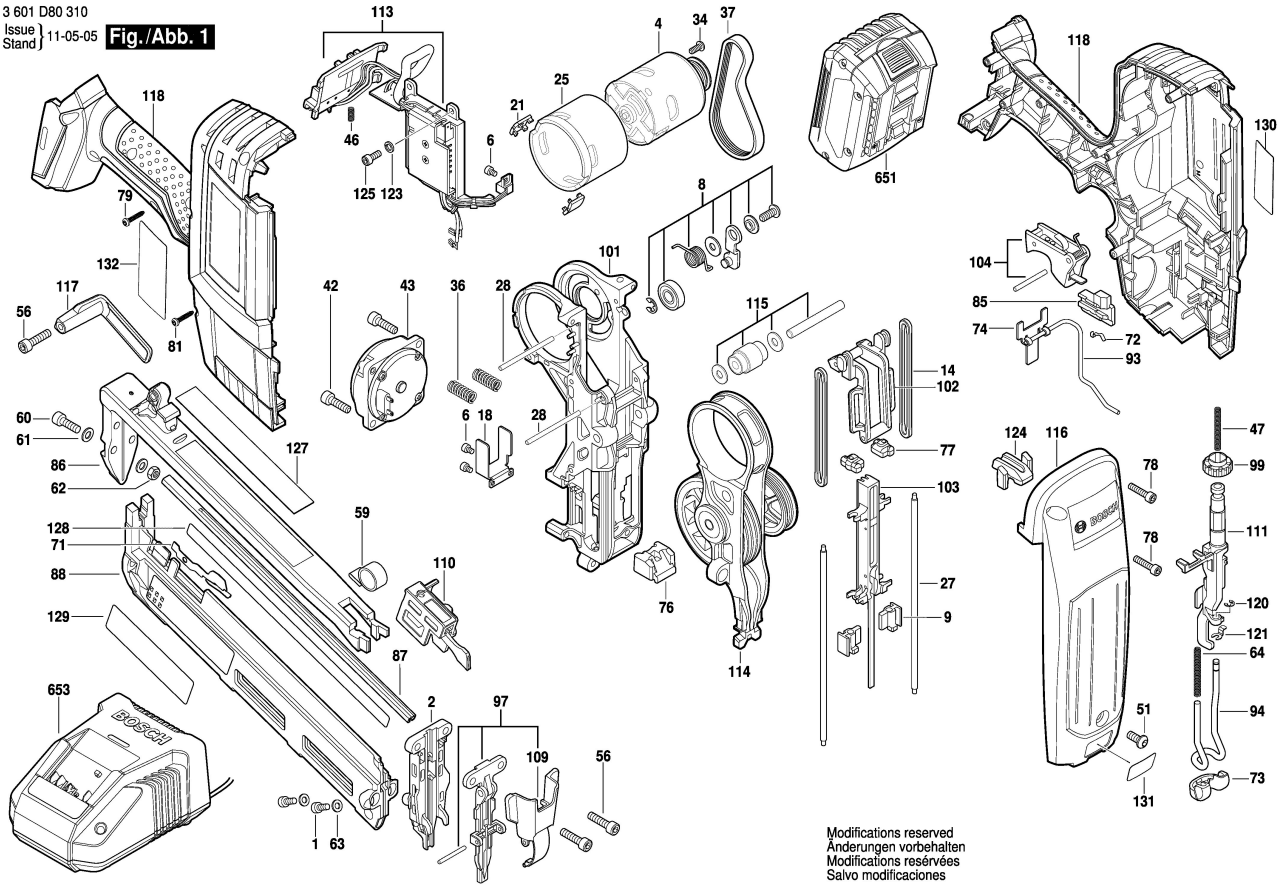

Modifications reserved
Änderungen vorbehalten
Modifications resérvées
Salvo modificaciones