3 601 D91 D00

Issue / Stand 09-12-09

Fig. /Abb. 1

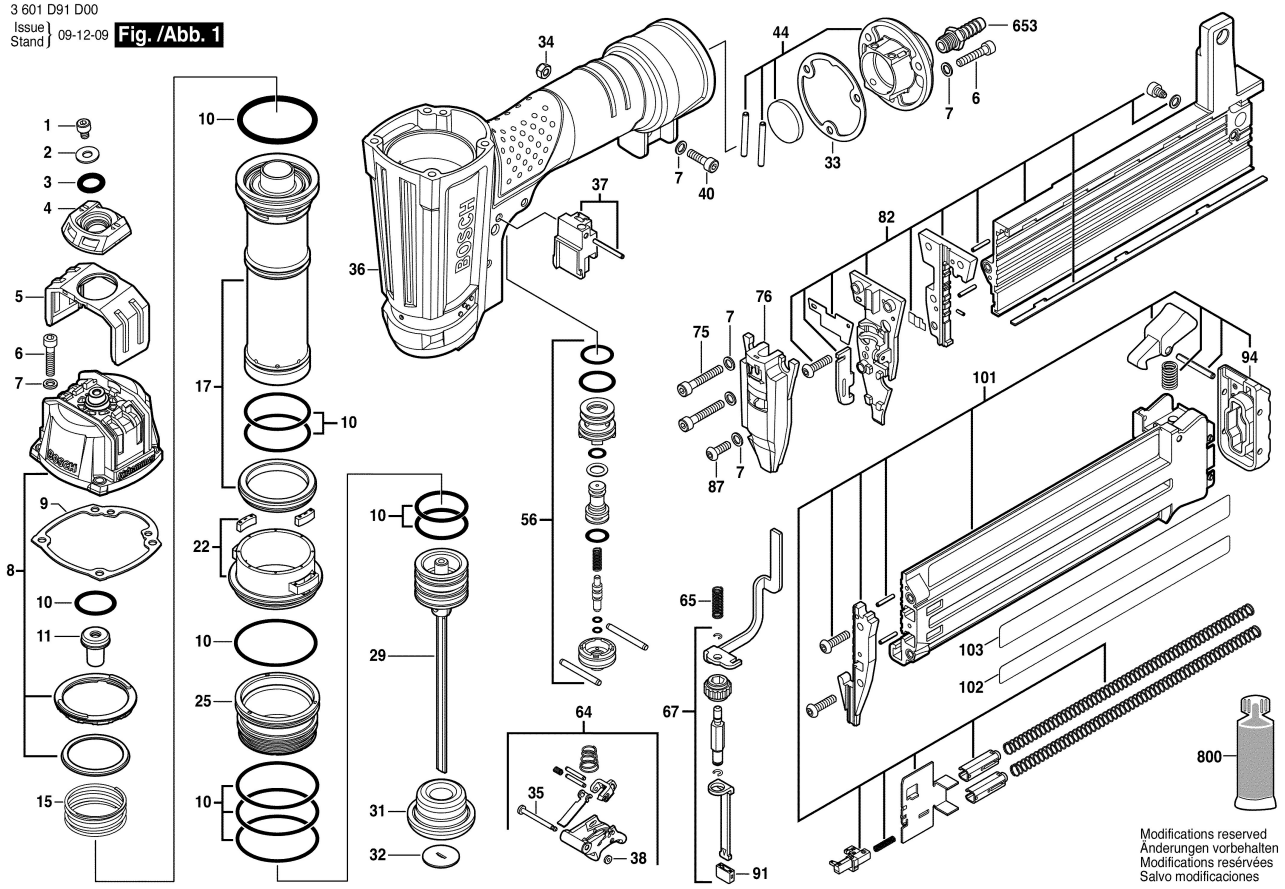

Modifications reserved
Änderungen vorbehalten
Modifications resérvées
Salvo modificaciones