3 601 E14 100
Issue / Stand } 14-10-21

Fig./Abb. 1

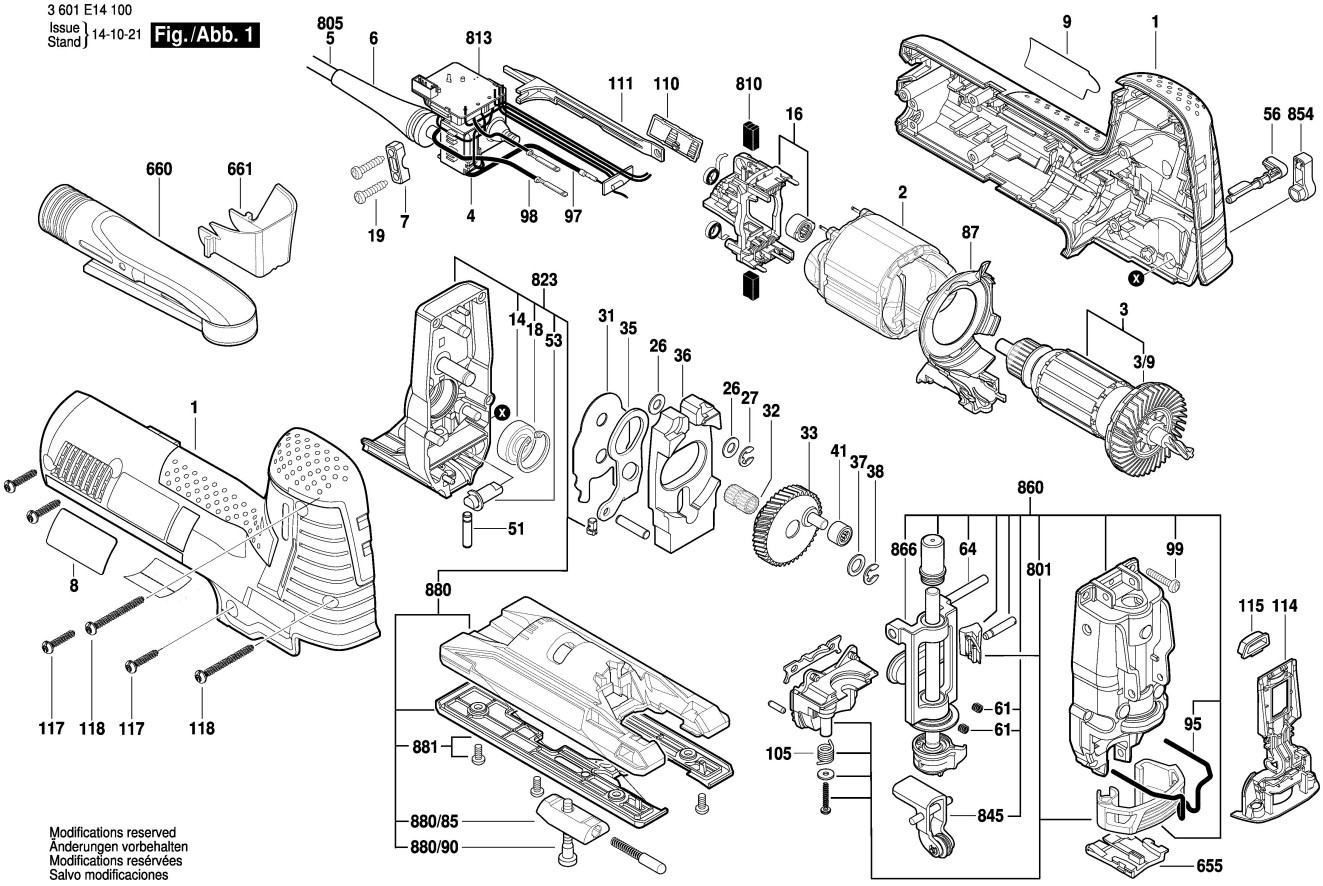

Modifications reserved
Änderungen vorbehalten
Modifications resérvées
Salvo modificaciones