3 601 E15 100
Issue / Stand } 14-10-22 **Fig./Abb. 1**

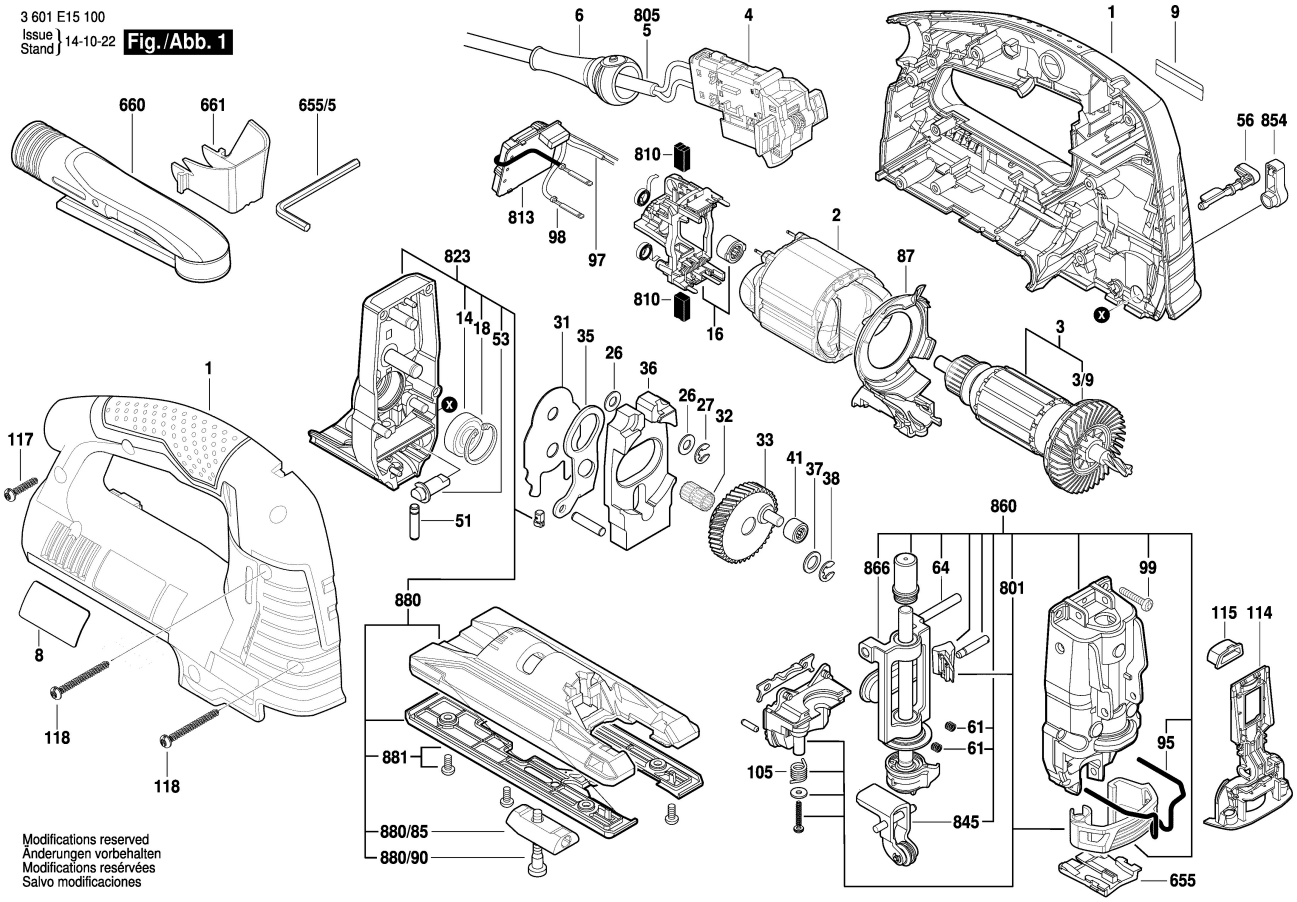

Modifications reserved
Änderungen vorbehalten
Modifications resérvées
Salvo modificaciones