3 601 E23 Y80

Stand ~~D5-10~~
Issue 08-09-15

Fig./Abb. 1

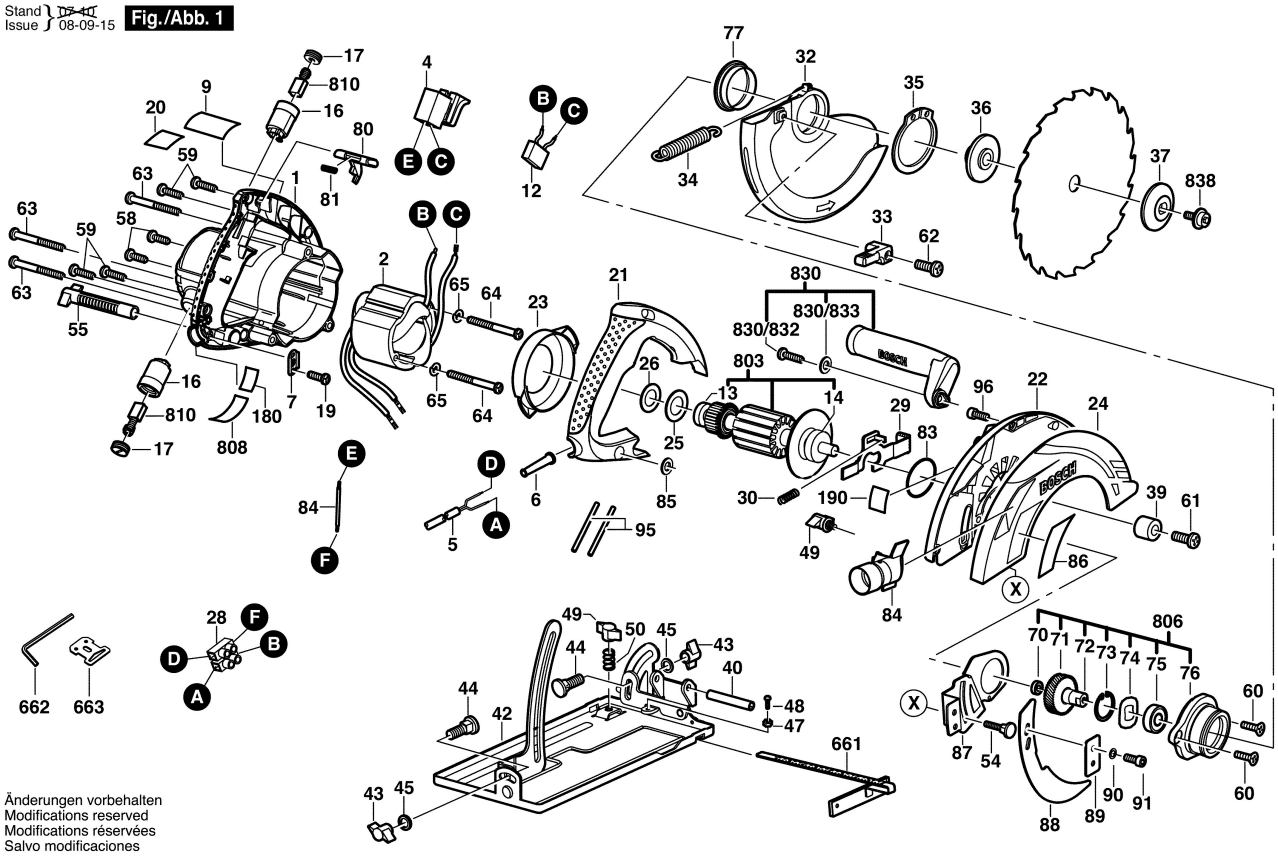

Änderungen vorbehalten
Modifications reserved
Modifications réservées
Salvo modificaciones