3 601 E81 29E

Stand ~~07-09~~
Issue 08-02-06

Fig./Abb. 1

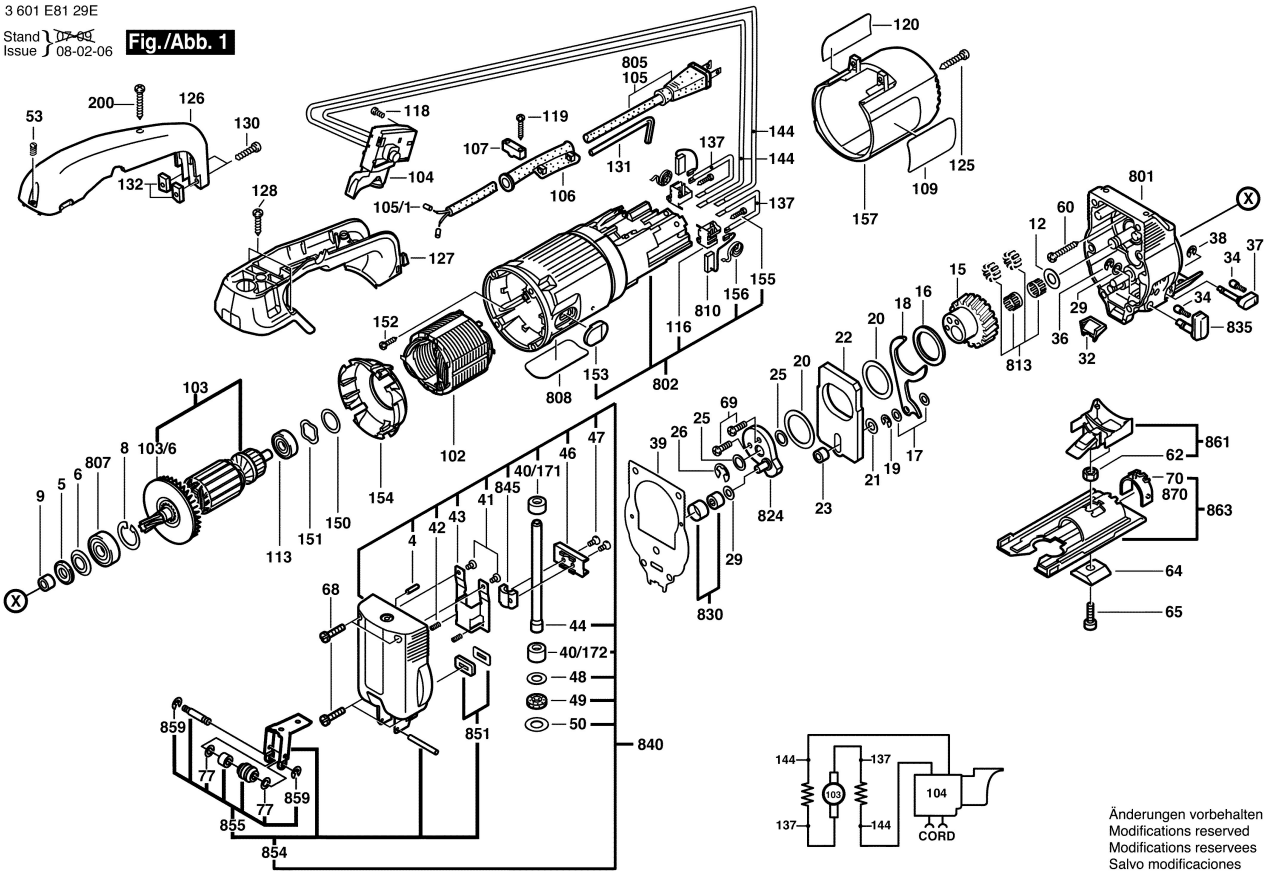

Änderungen vorbehalten
Modifications reserved
Modifications reservees
Salvo modificaciones