3 601 F17 800
Issue / Stand 08-02-05

Fig. /Abb. 1

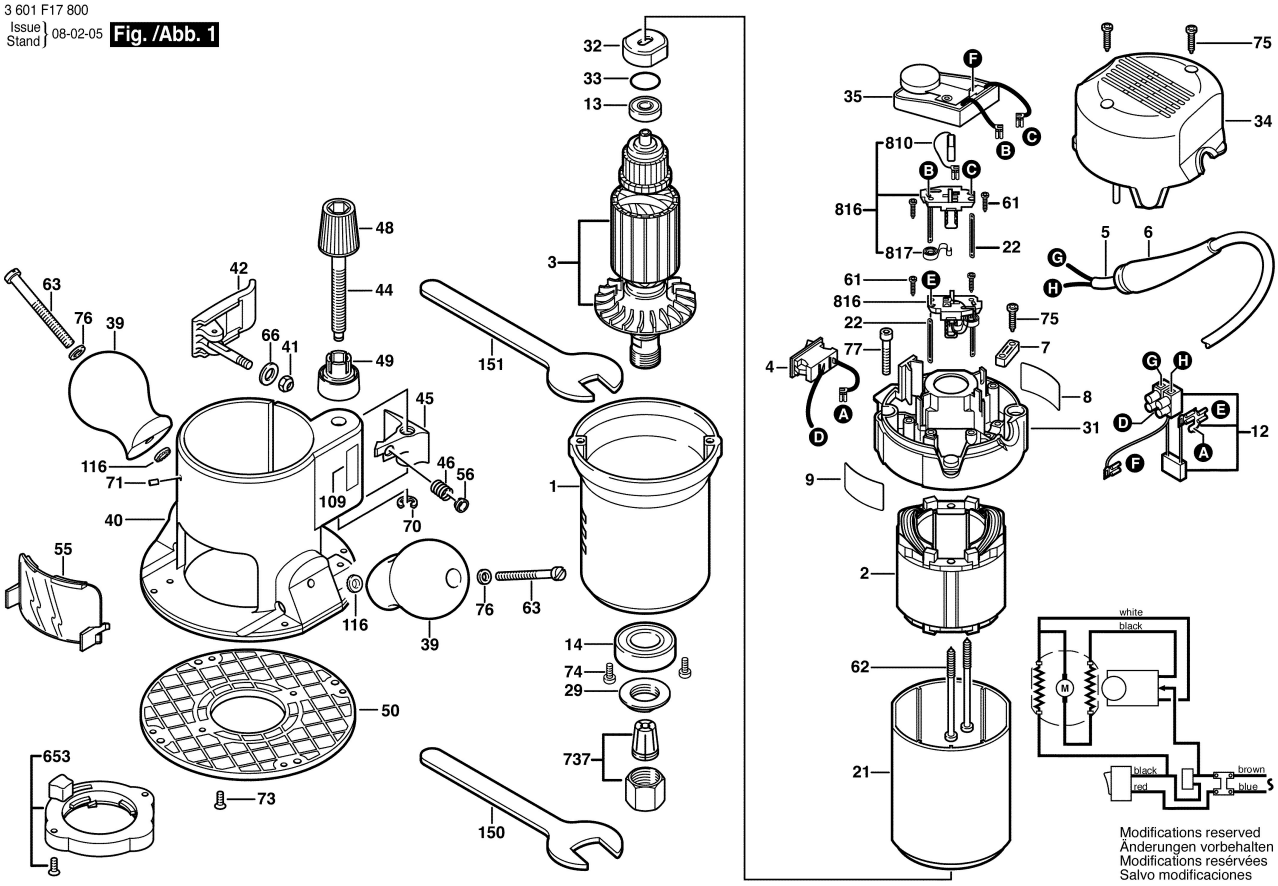

3 601 F17 800
Issue / Stand 08-02-05

Fig./Abb. 2

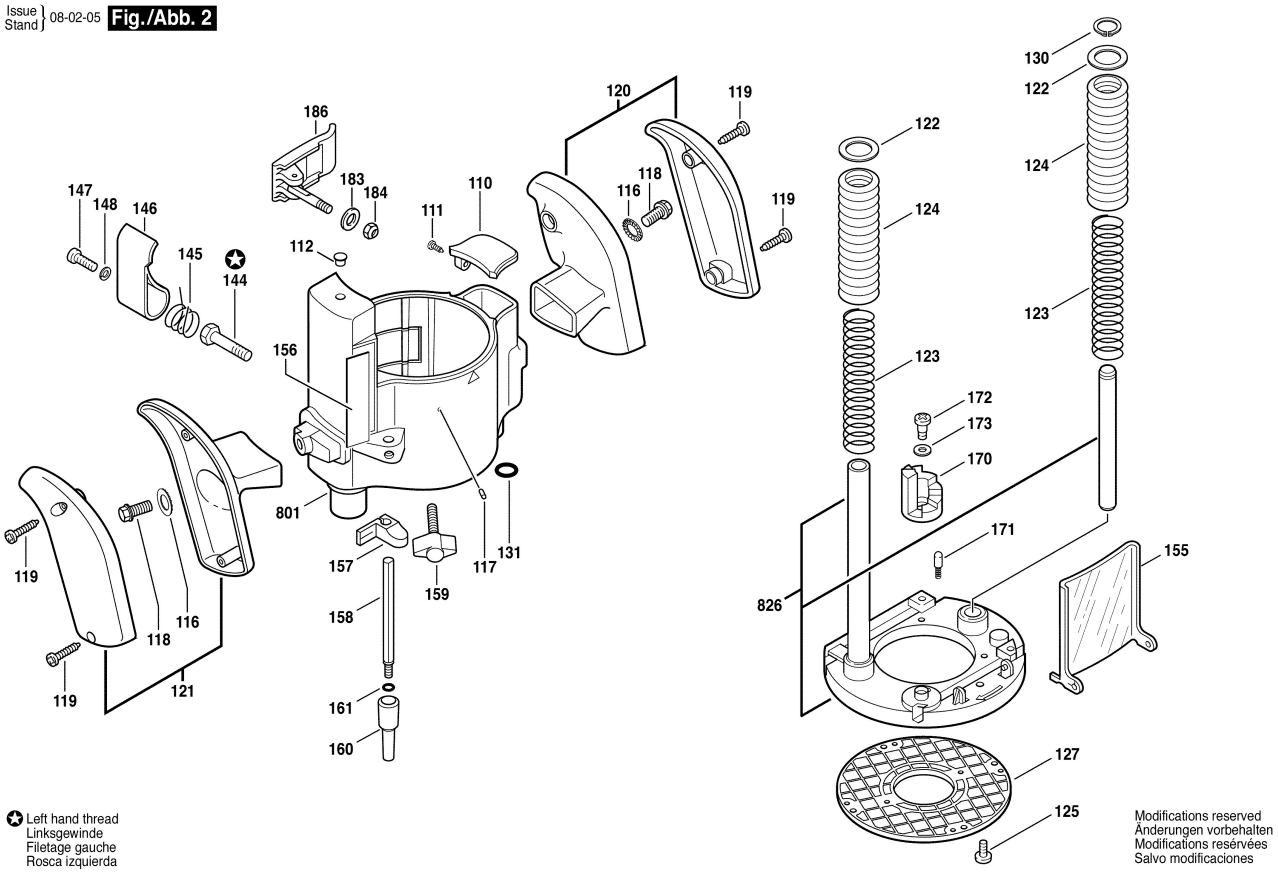

✪ Left hand thread
Linksgewinde
Filetage gauche
Rosca izquierda