3 601 F23 080
Issue / Stand } 13-04-03

Fig./Abb. 1

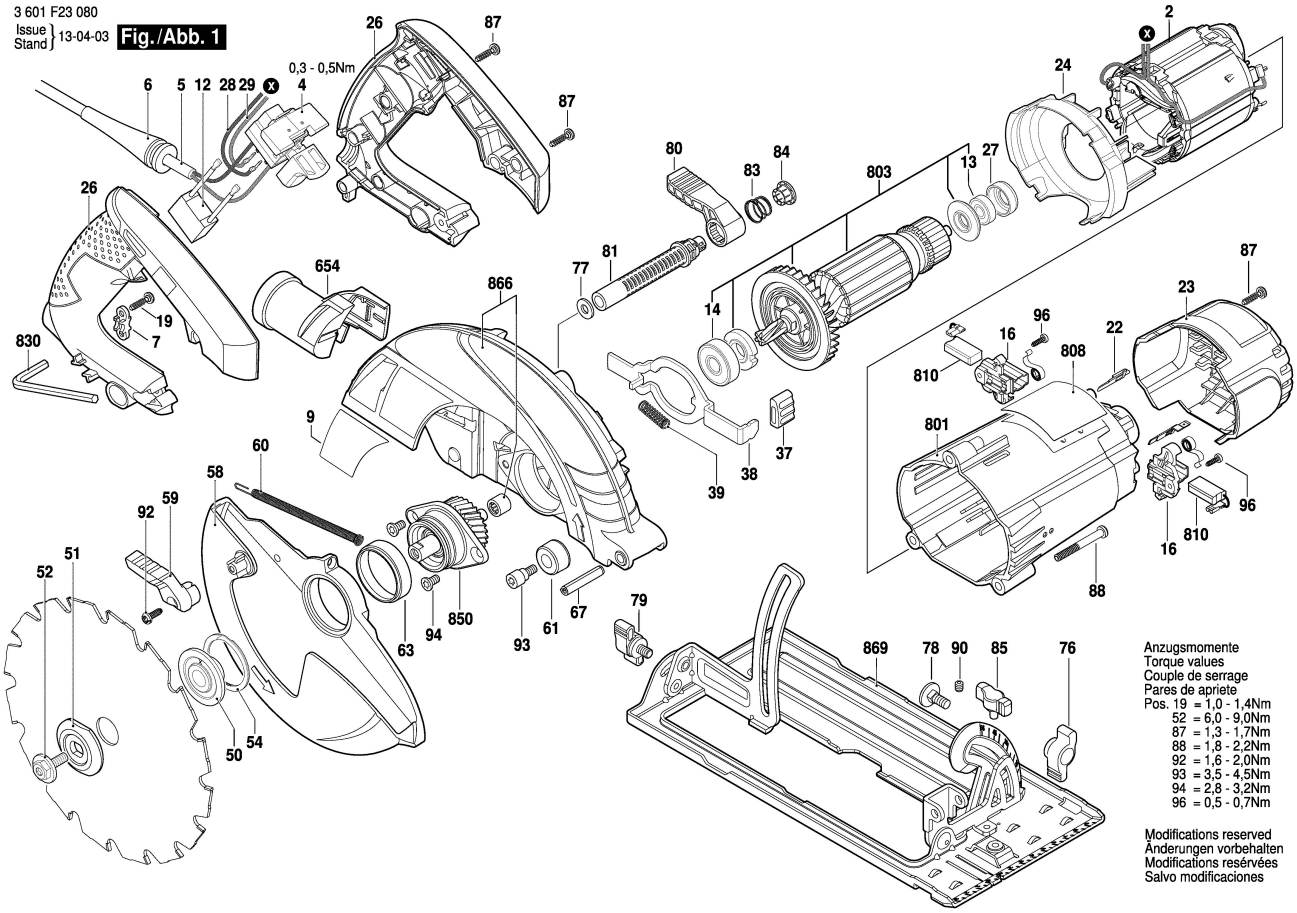

Anzugsmomente
Torque values
Couple de serrage
Pares de apriete
Pos. 19 = 1,0 - 1,4Nm
52 = 6,0 - 9,0Nm
87 = 1,3 - 1,7Nm
88 = 1,8 - 2,2Nm
92 = 1,6 - 2,0Nm
93 = 3,5 - 4,5Nm
94 = 2,8 - 3,2Nm
96 = 0,5 - 0,7Nm

Modifications reserved
Änderungen vorbehalten
Modifications resérvées
Salvo modificaciones