3 601 F26 000
Issue / Stand } 14-03-13 **Fig./Abb. 1**

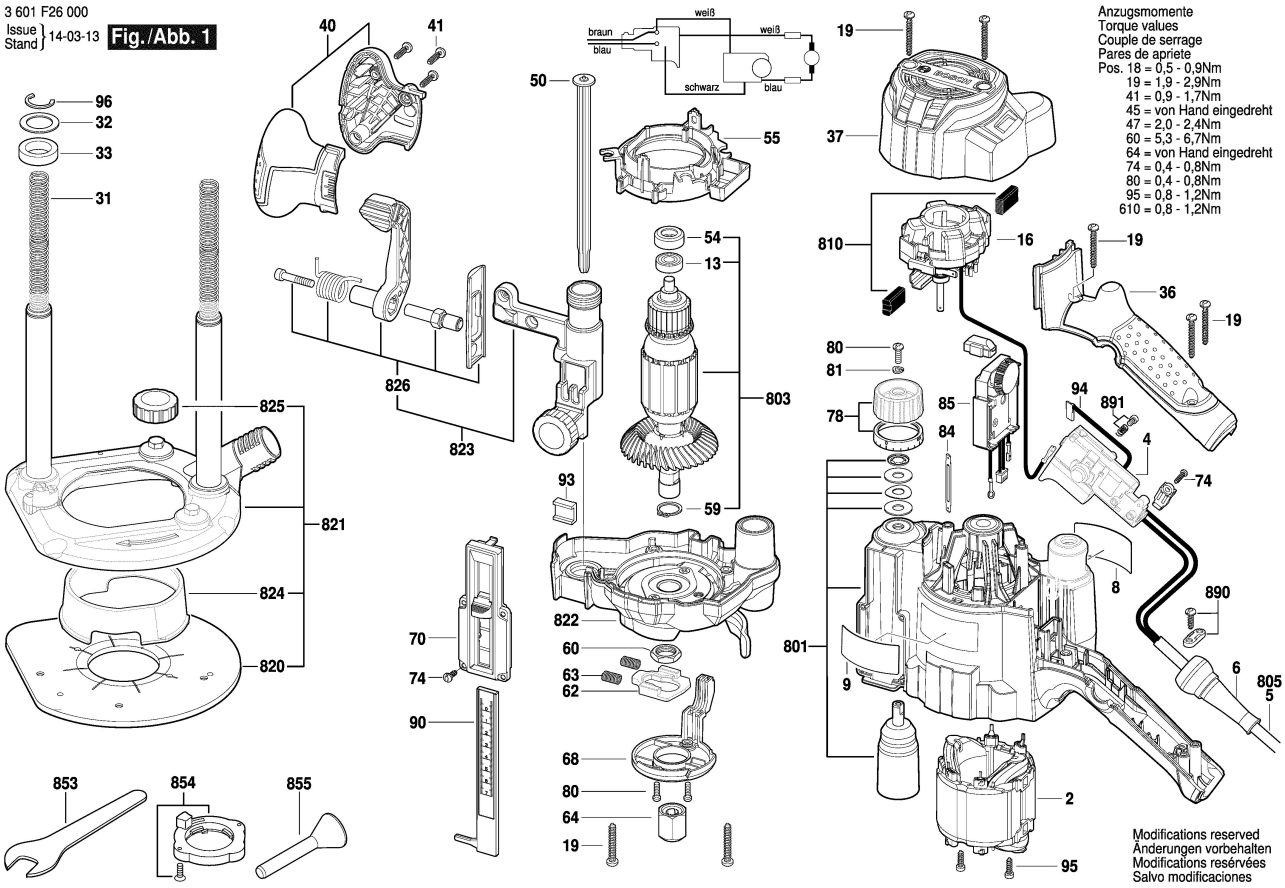

Anzugsmomente
Torque values
Couple de serrage
Pares de apriete
Pos. 18 = 0,5 - 0,9Nm
19 = 1,9 - 2,9Nm
41 = 0,9 - 1,7Nm
45 = von Hand eingedreht
47 = 2,0 - 2,4Nm
60 = 5,3 - 6,7Nm
64 = von Hand eingedreht
74 = 0,4 - 0,8Nm
80 = 0,4 - 0,8Nm
95 = 0,8 - 1,2Nm
610 = 0,8 - 1,2Nm

Modifications reserved
Änderungen vorbehalten
Modifications resérvées
Salvo modificaciones