3 601 F4C 800
Issue / Stand 11-01-31

Fig./Abb. 1

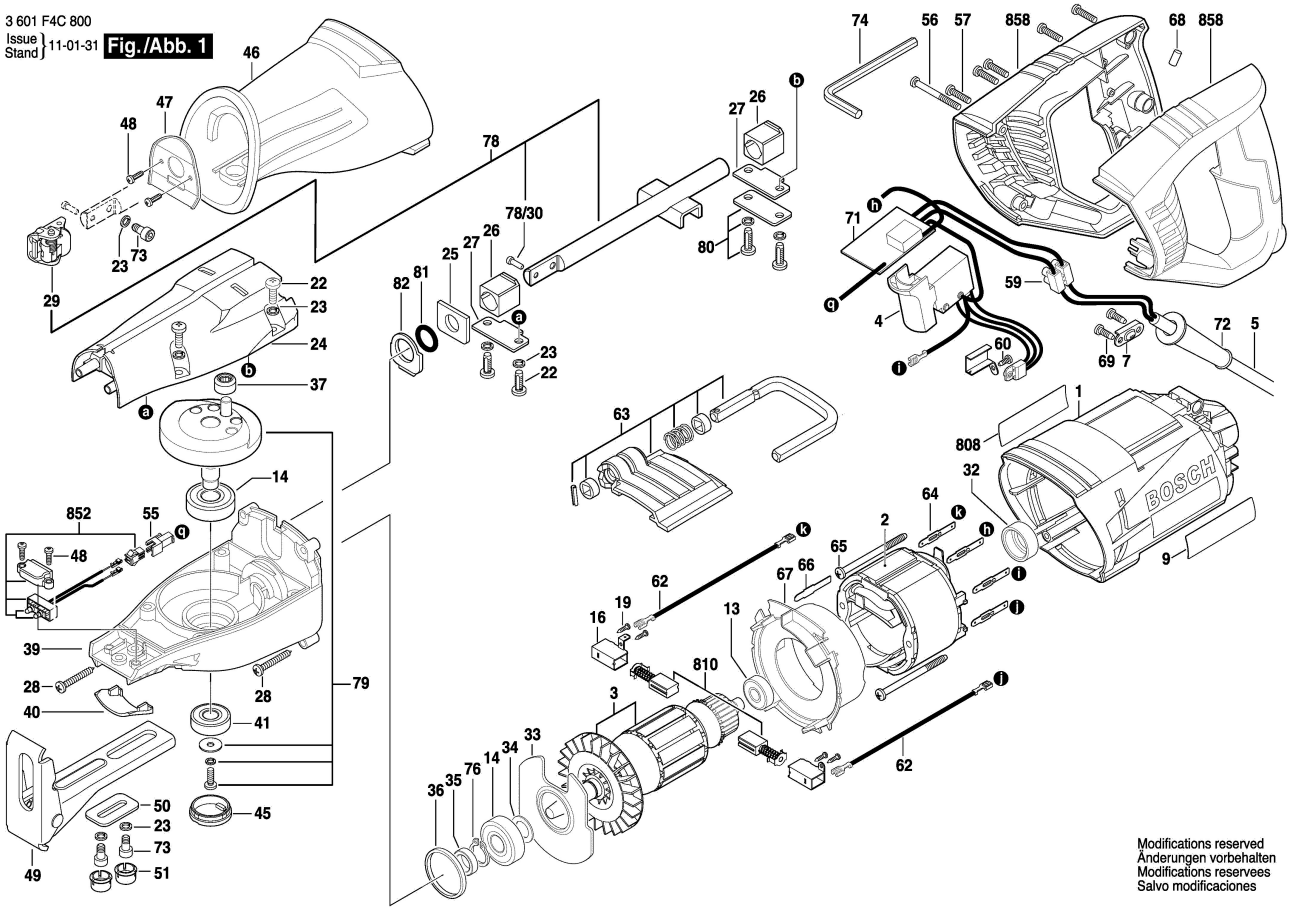

Modifications reserved
Änderungen vorbehalten
Modifications reservees
Salvo modificaciones