3 601 F4E 200

Issue / Stand 14-09-30
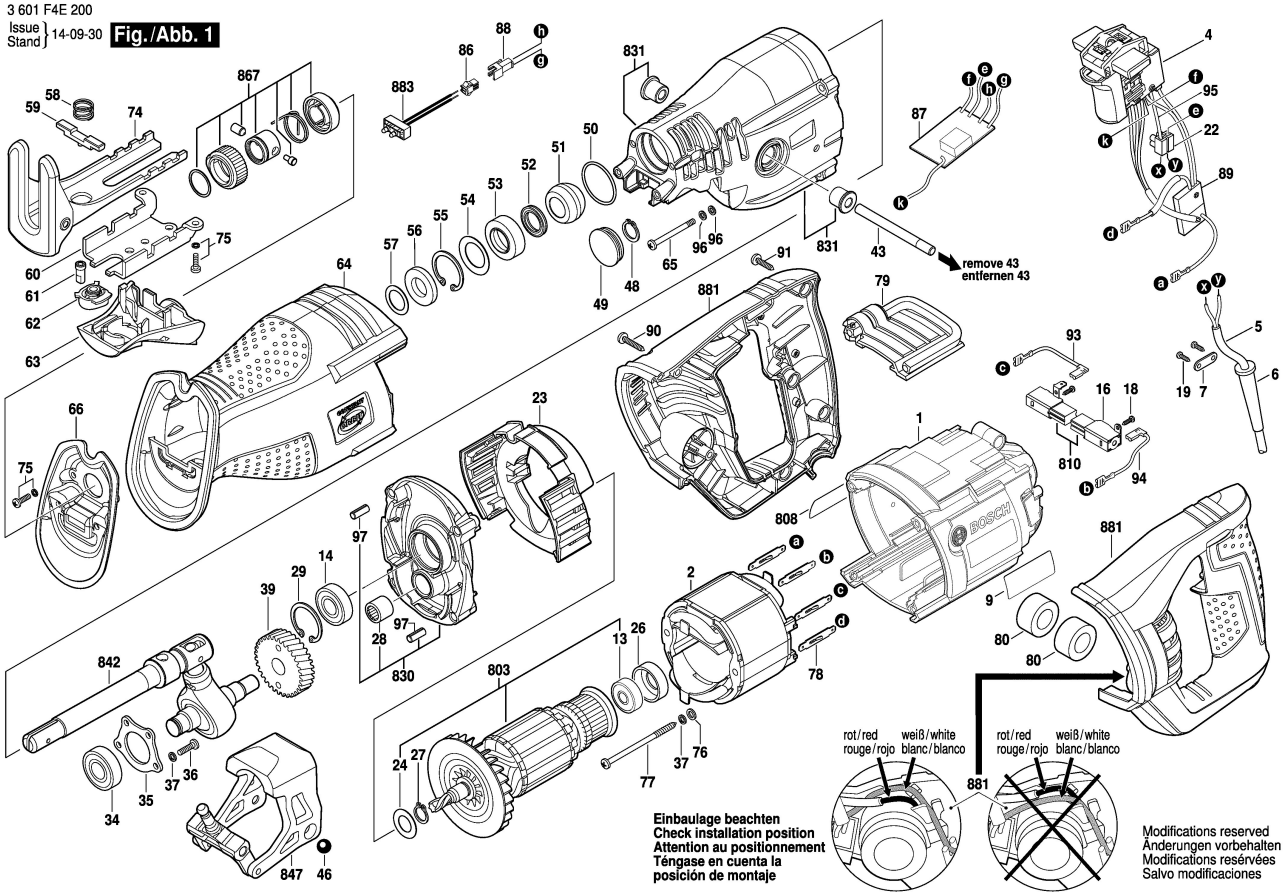
Fig./Abb. 1