3 601 F4J 010
Issue / Stand 08-07-16

Fig./Abb. 1

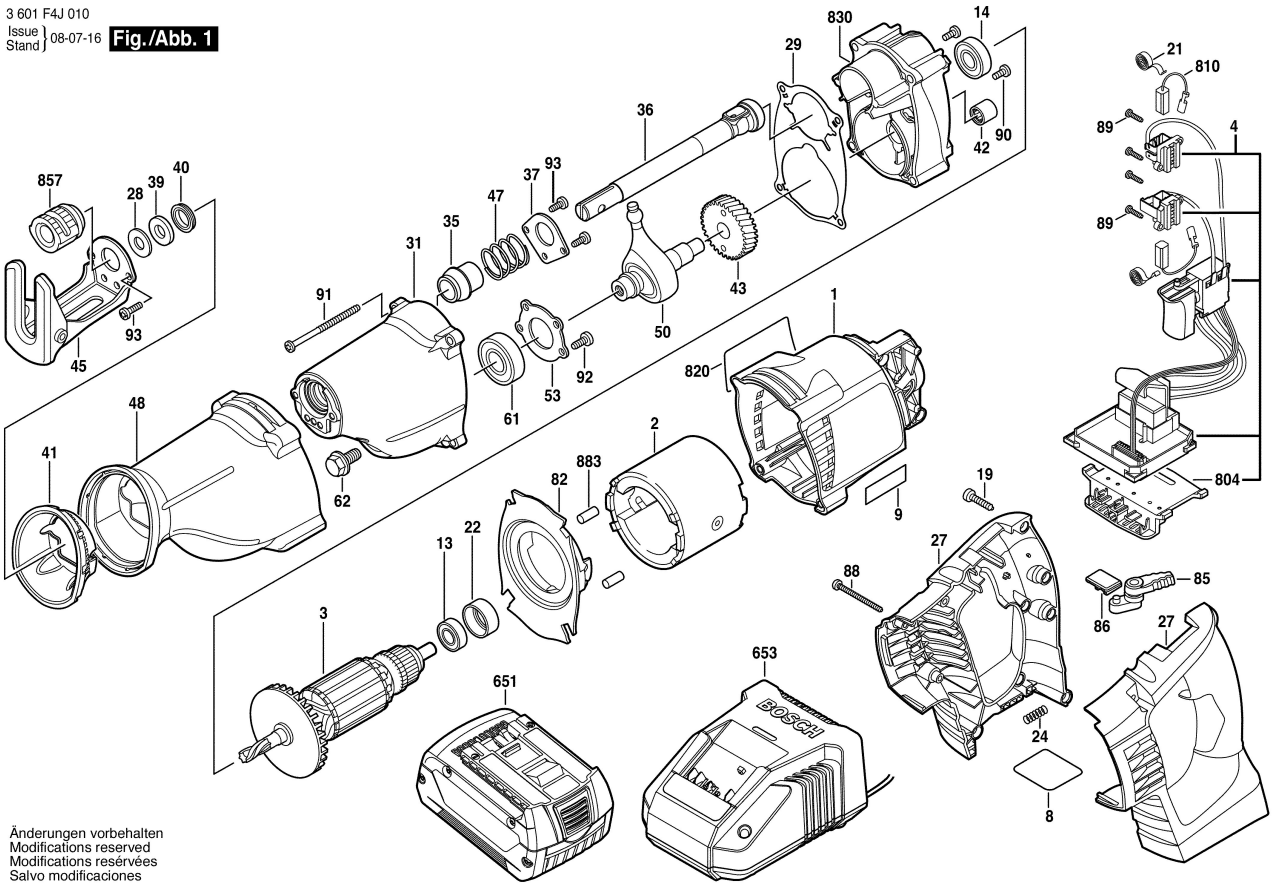

Änderungen vorbehalten
Modifications reserved
Modifications reservées
Salvo modificaciones