3 601 F66 224
Issue
Stand } 09-11-30

Fig./Abb. 1

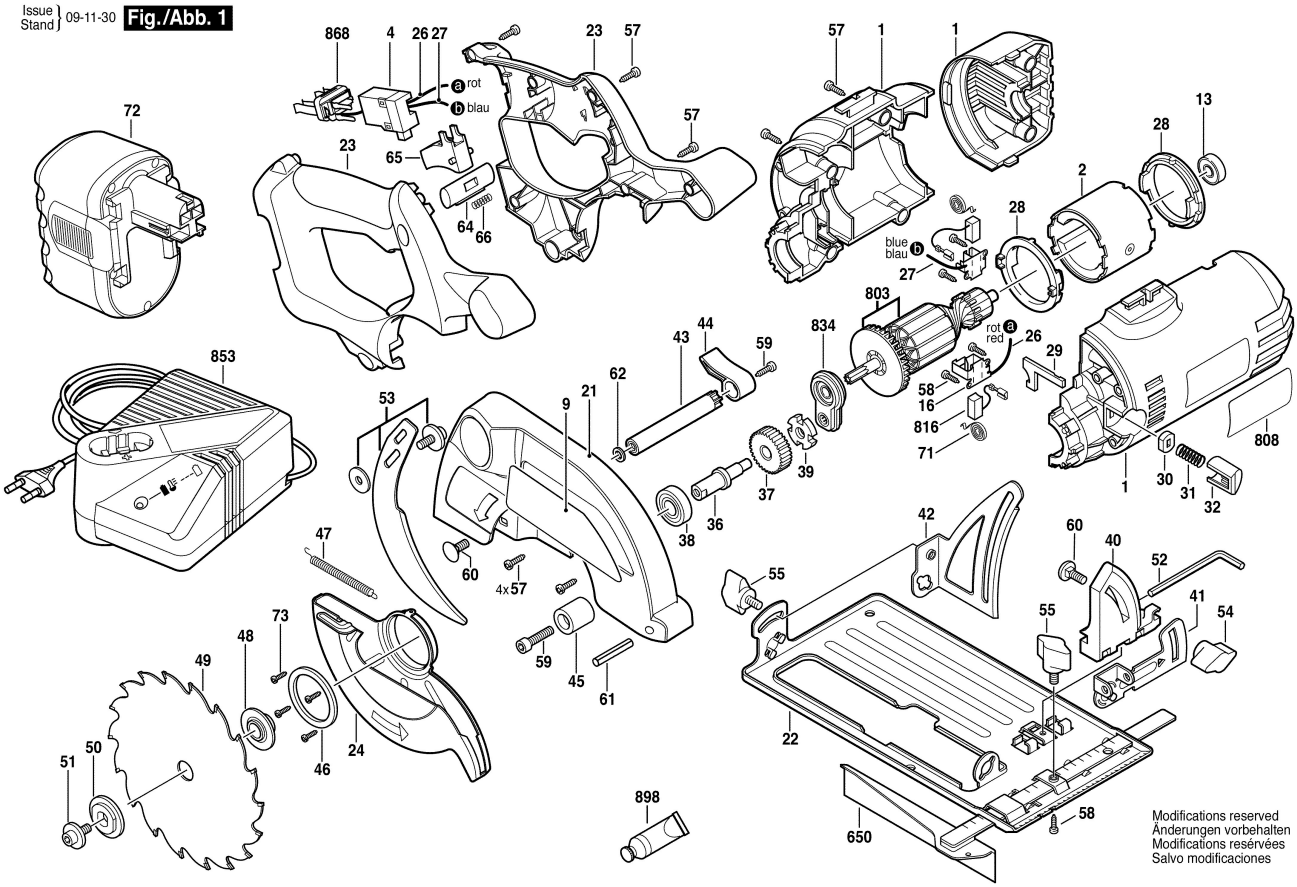

Modifications reserved
Änderungen vorbehalten
Modifications reservées
Salvo modificaciones