3 601 F6H 010
Issue / Stand } 13-01-24 **Fig./Abb. 1**

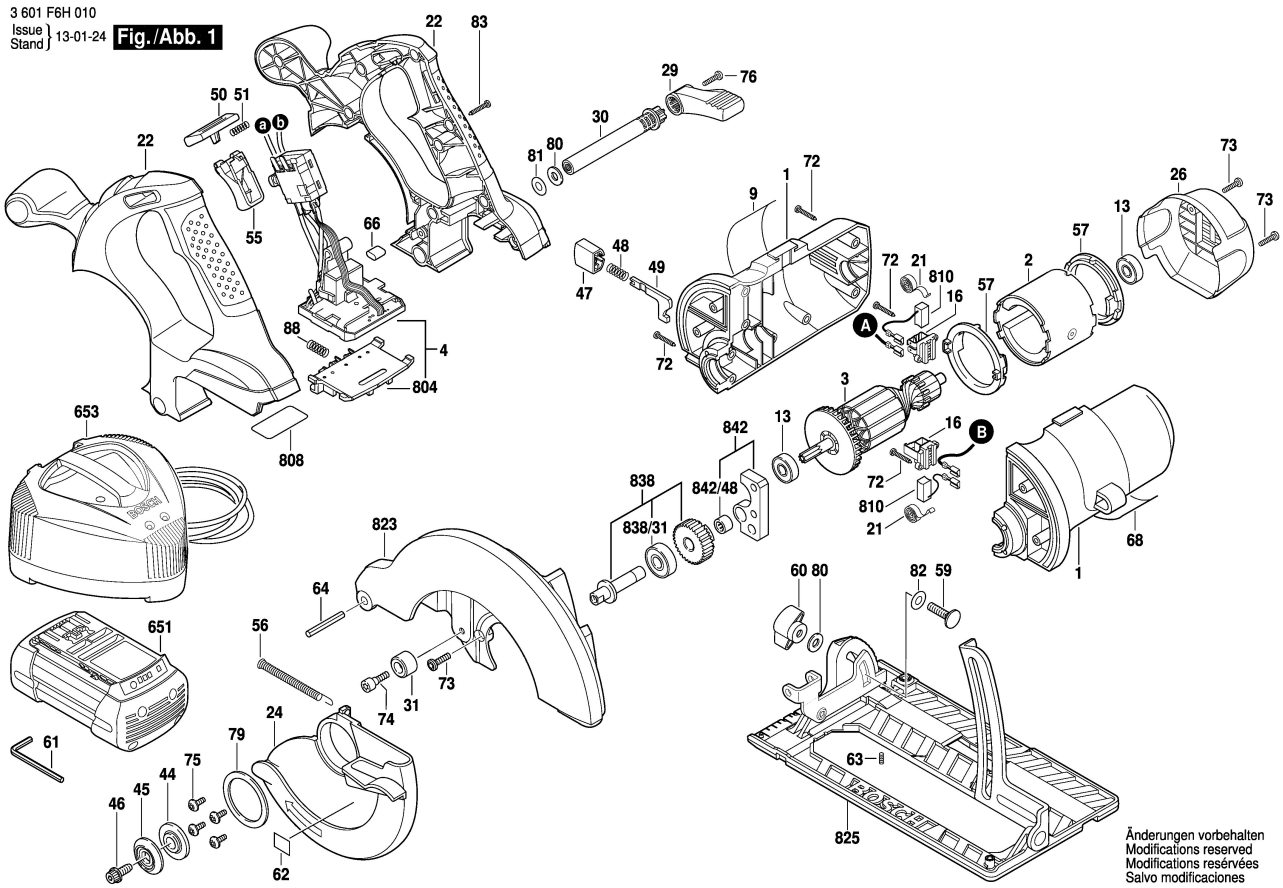


Änderungen vorbehalten
Modifications reserved
Modifications resérvées
Salvo modificaciones