3 601 G9F 000

Stand / Issue } 14-09-30 **Fig./Abb. 1**

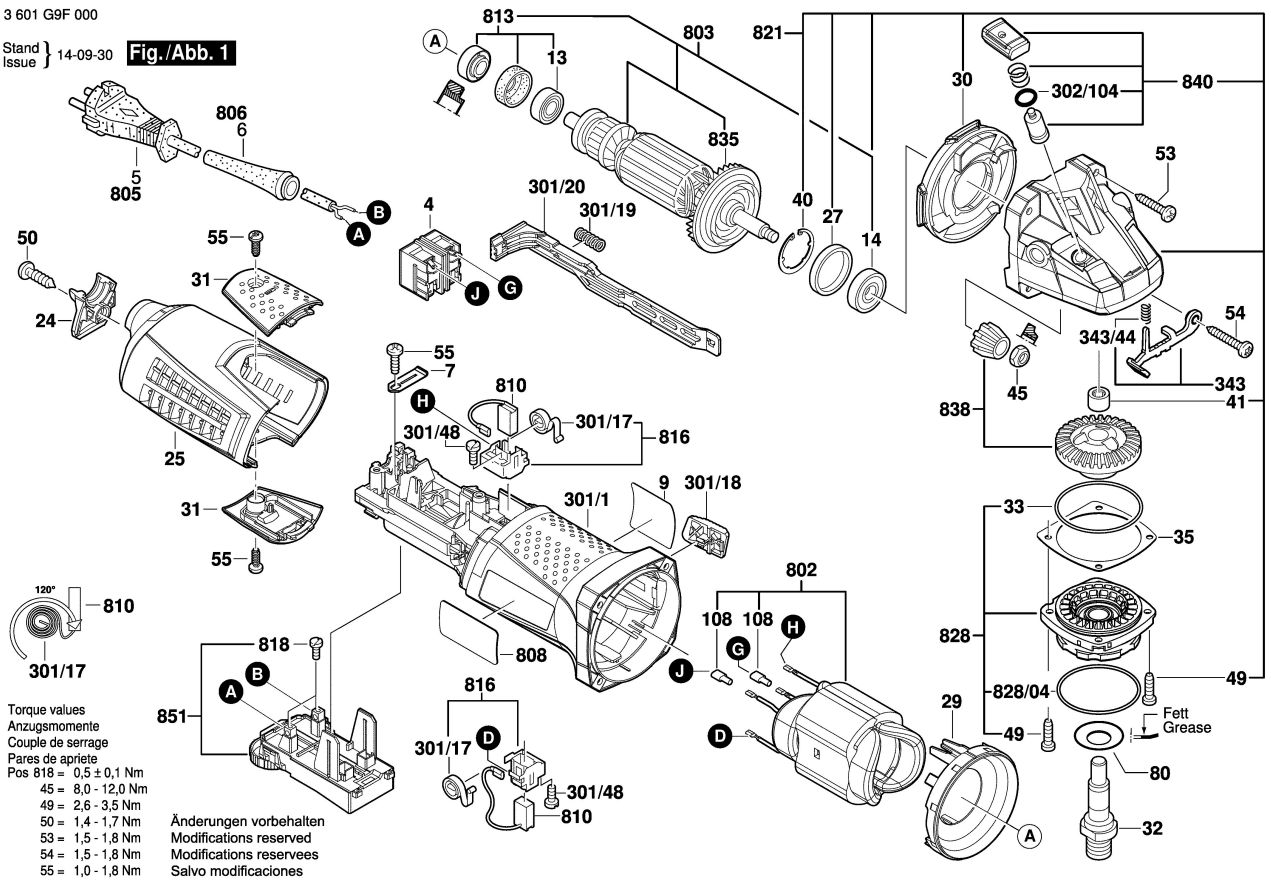

Torque values
Anzugsmomente
Couple de serrage
Pares de apriete

Pos 818 =	0,5 ± 0,1 Nm	
45 =	8,0 - 12,0 Nm	
49 =	2,6 - 3,5 Nm	
50 =	1,4 - 1,7 Nm	Änderungen vorbehalten
53 =	1,5 - 1,8 Nm	Modifications reserved
54 =	1,5 - 1,8 Nm	Modifications reservees
55 =	1,0 - 1,8 Nm	Salvo modificaciones

3 601 G9F 000

Stand / Issue } 14-10-07 **Fig./Abb. 2**

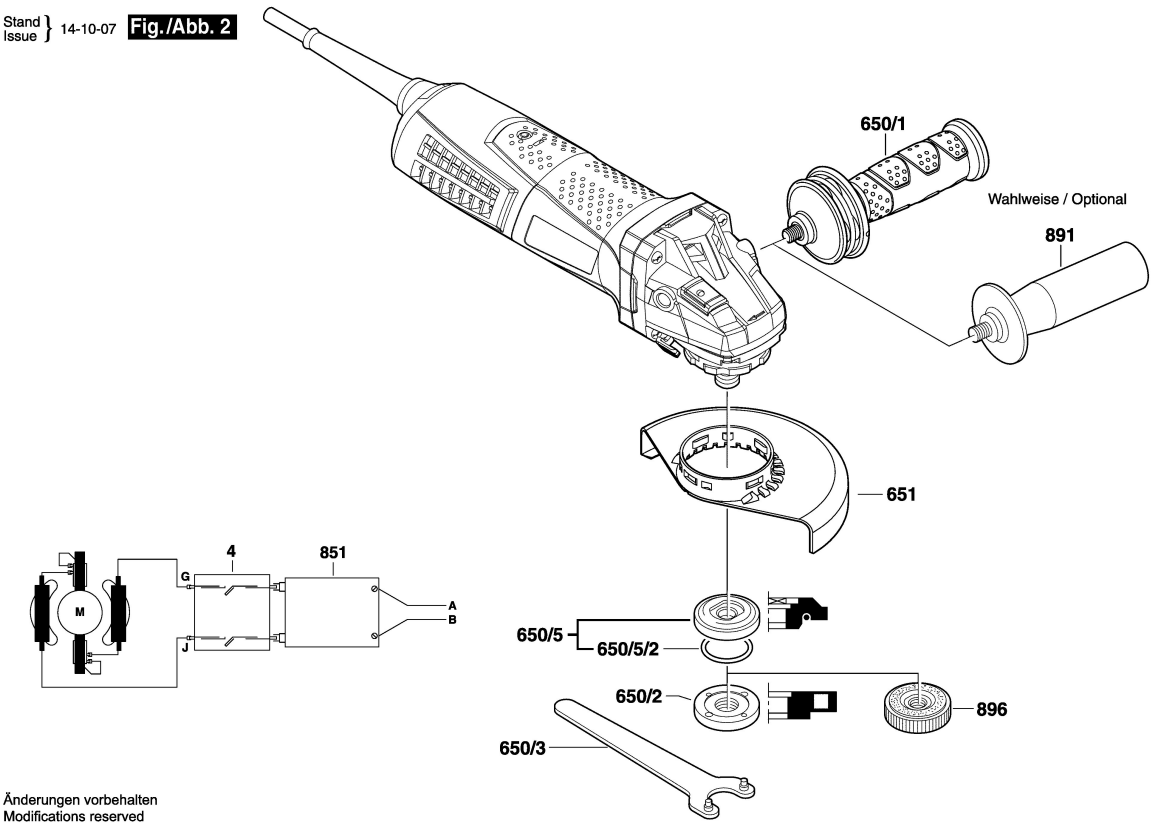

Änderungen vorbehalten
Modifications reserved
Modifications reservees
Salvo modificaciones