3 601 J13 110

Stand / Issue ~~07-11~~ 09-03-10 **Fig./Abb. 1**

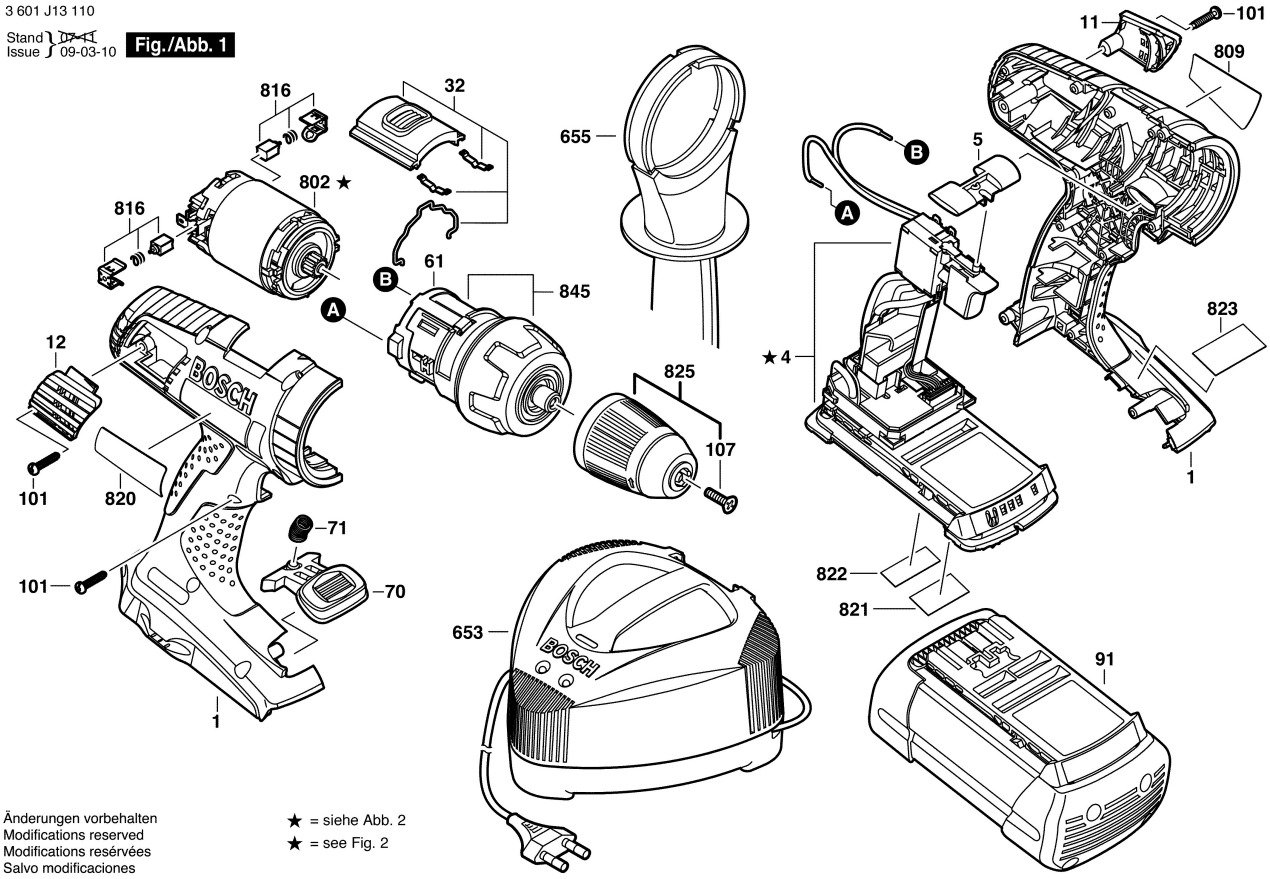

Änderungen vorbehalten
Modifications reserved
Modifications resérvées
Salvo modificaciones

★ = siehe Abb. 2
★ = see Fig. 2

3 601 J13 110

Stand / Issue 07-11-29 **Fig./Abb. 2**

neu
new

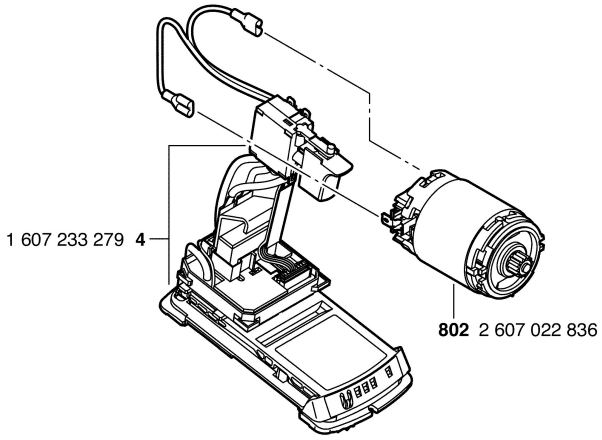

alt
old

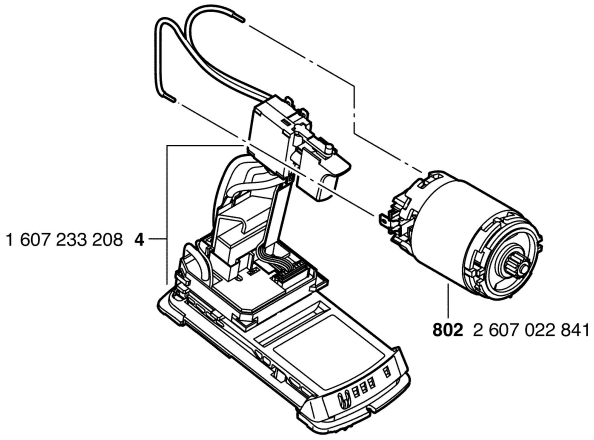

Änderungen vorbehalten
Modifications reserved
Modifications resérvées
Salvo modificaciones