3 601 J26 100
Issue Stand } 11-07-07 **Fig./Abb. 1**

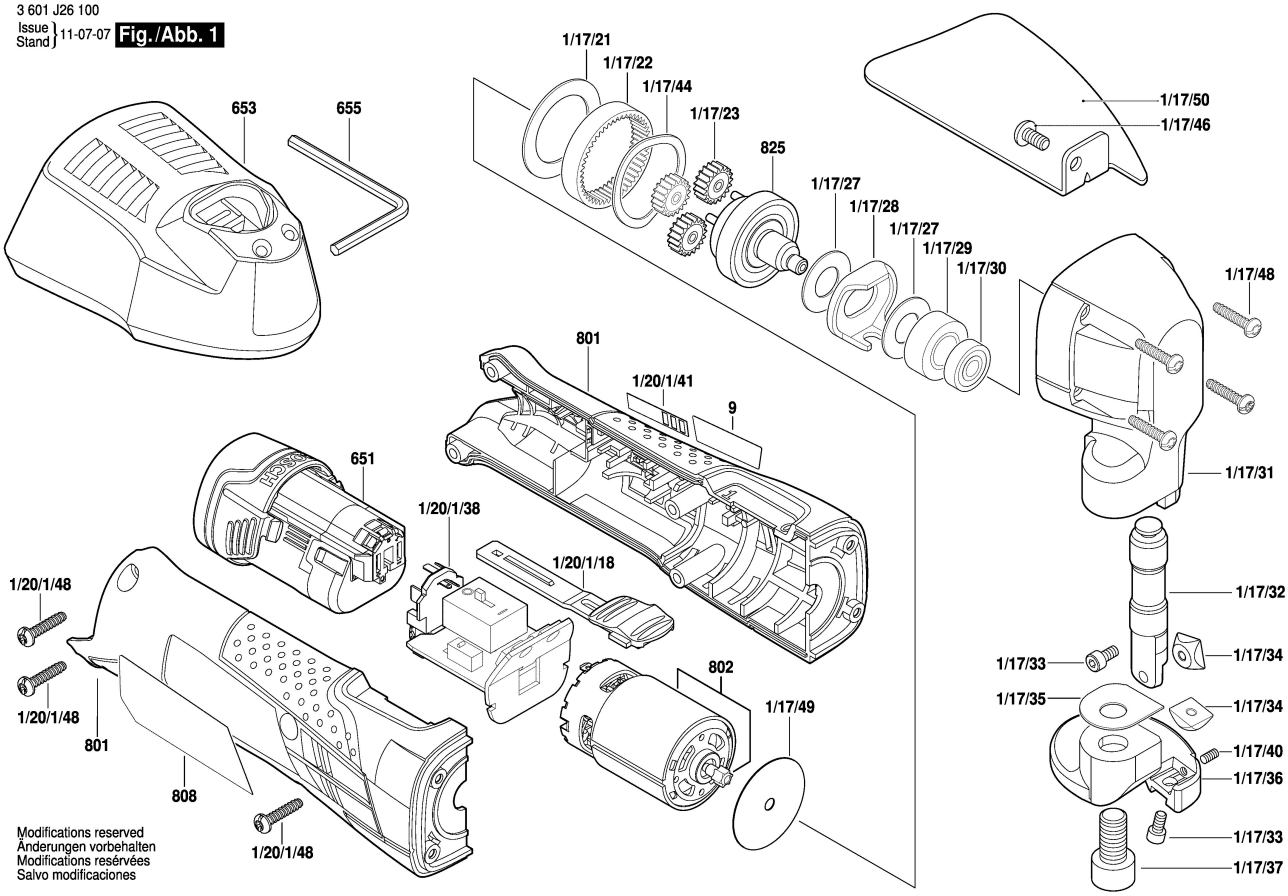

Modifications reserved
Änderungen vorbehalten
Modifications resérvées
Salvo modificaciones