3 601 JA1 S03

Stand ~~12-09~~
Issue 14-02-05

Fig. /Abb. 1

Anzugsmomente
Torque values
Couple de serrage
Pares de apriete

Pos
101 = 0,50 - 1,00
105 = 1,70 - 2,00

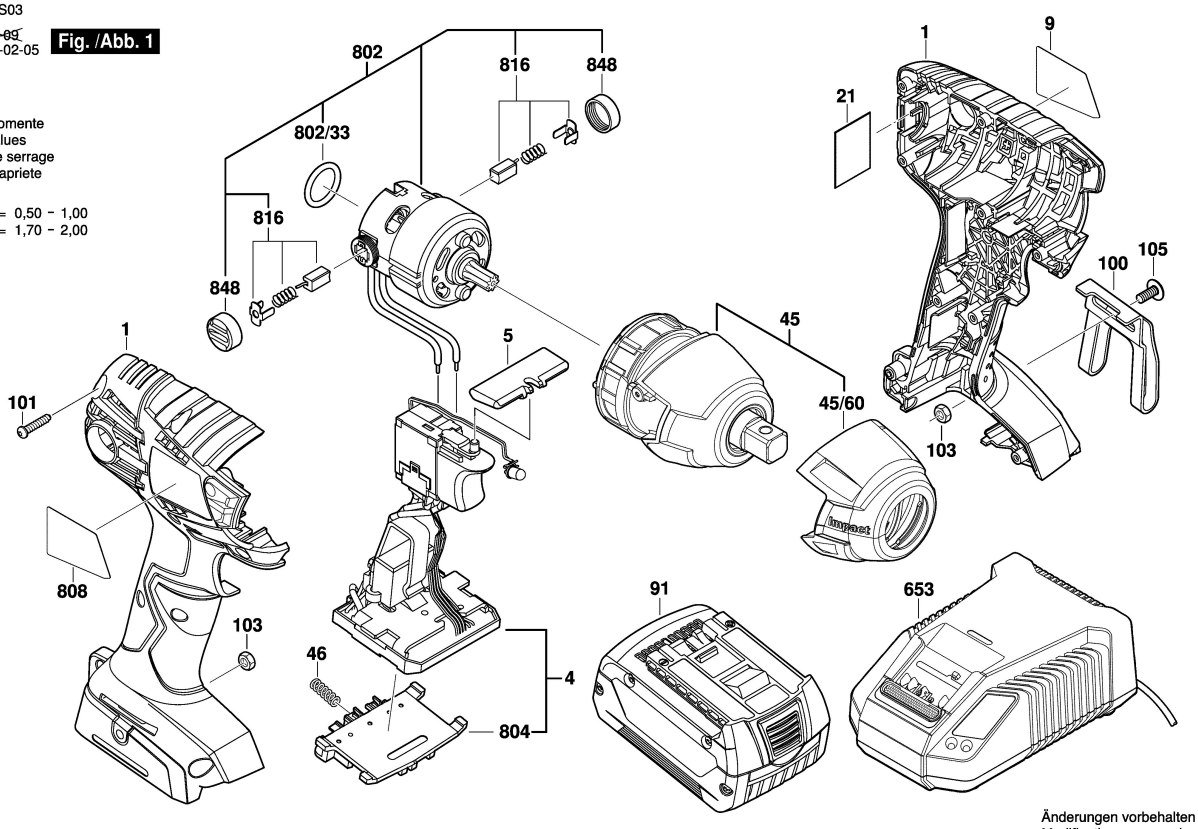

Änderungen vorbehalten
Modifications reserved
Modifications resérvées
Salvo modificaciones