3 601 JB1 K10
Issue Stand } 10-05-14

Fig./Abb. 1

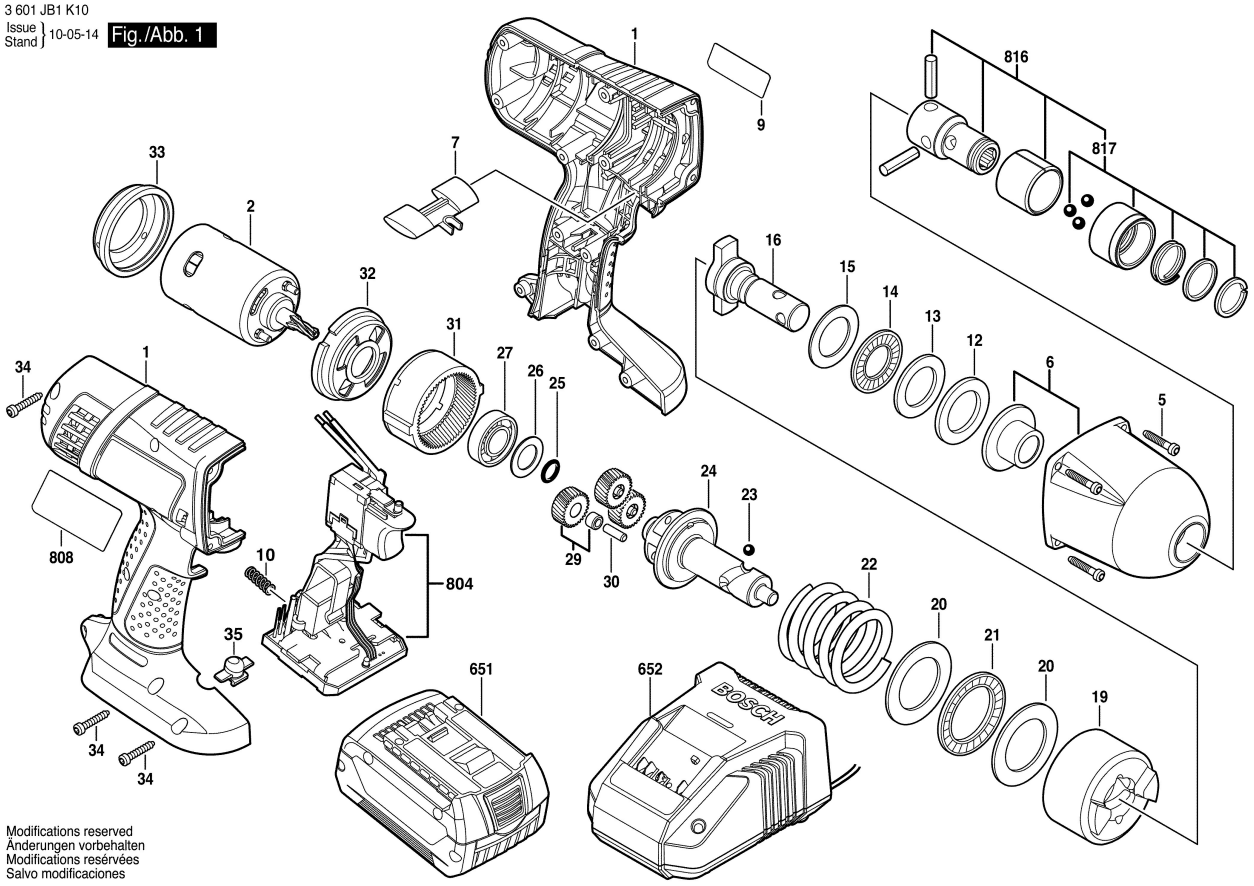

Modifications reserved
Änderungen vorbehalten
Modifications reservées
Salvo modificaciones