3 601 JB7 400
Stand } ~~13-01-16~~
Issue } 13-03-13

**Fig./Abb. 1**

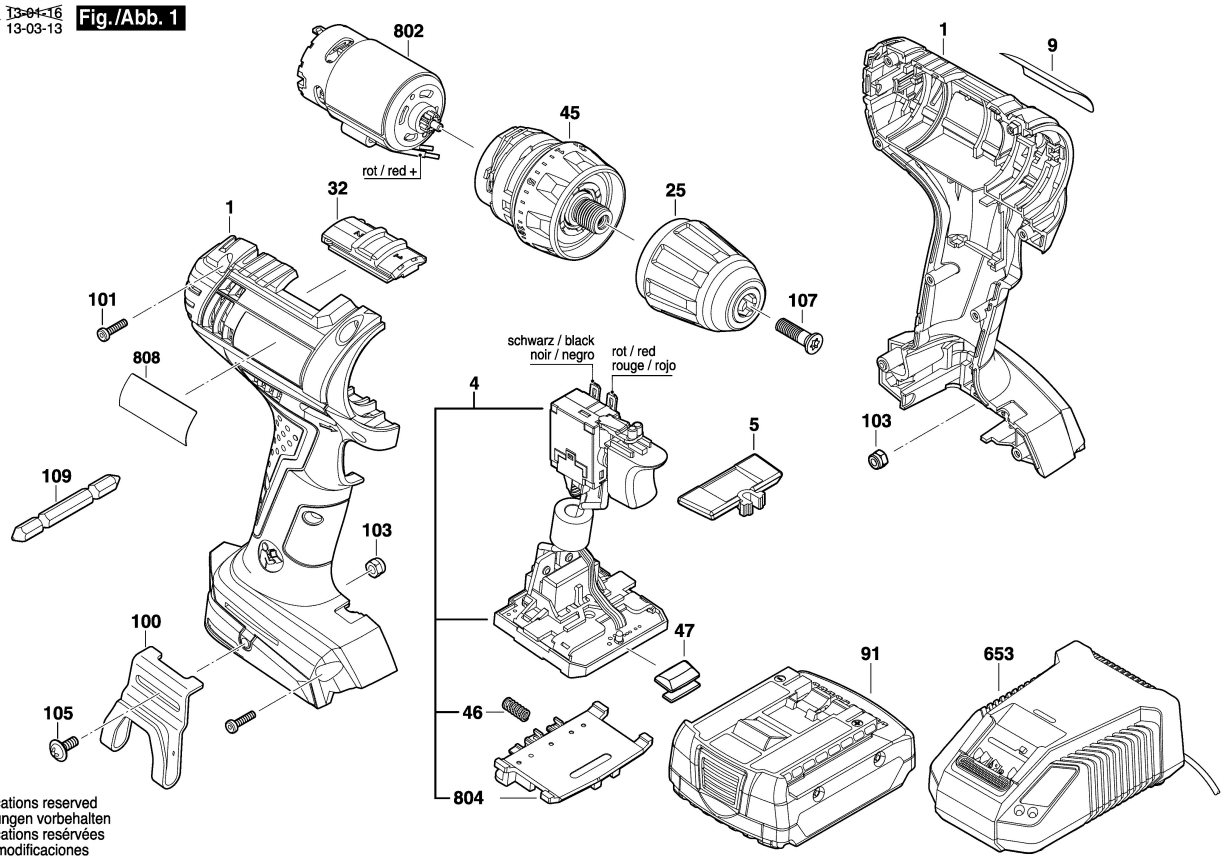


Modifications reserved
Änderungen vorbehalten
Modifications resérvées
Salvo modificaciones