3 601 K61 810
Issue / Stand } 10-12-03 **Fig./Abb. 1**

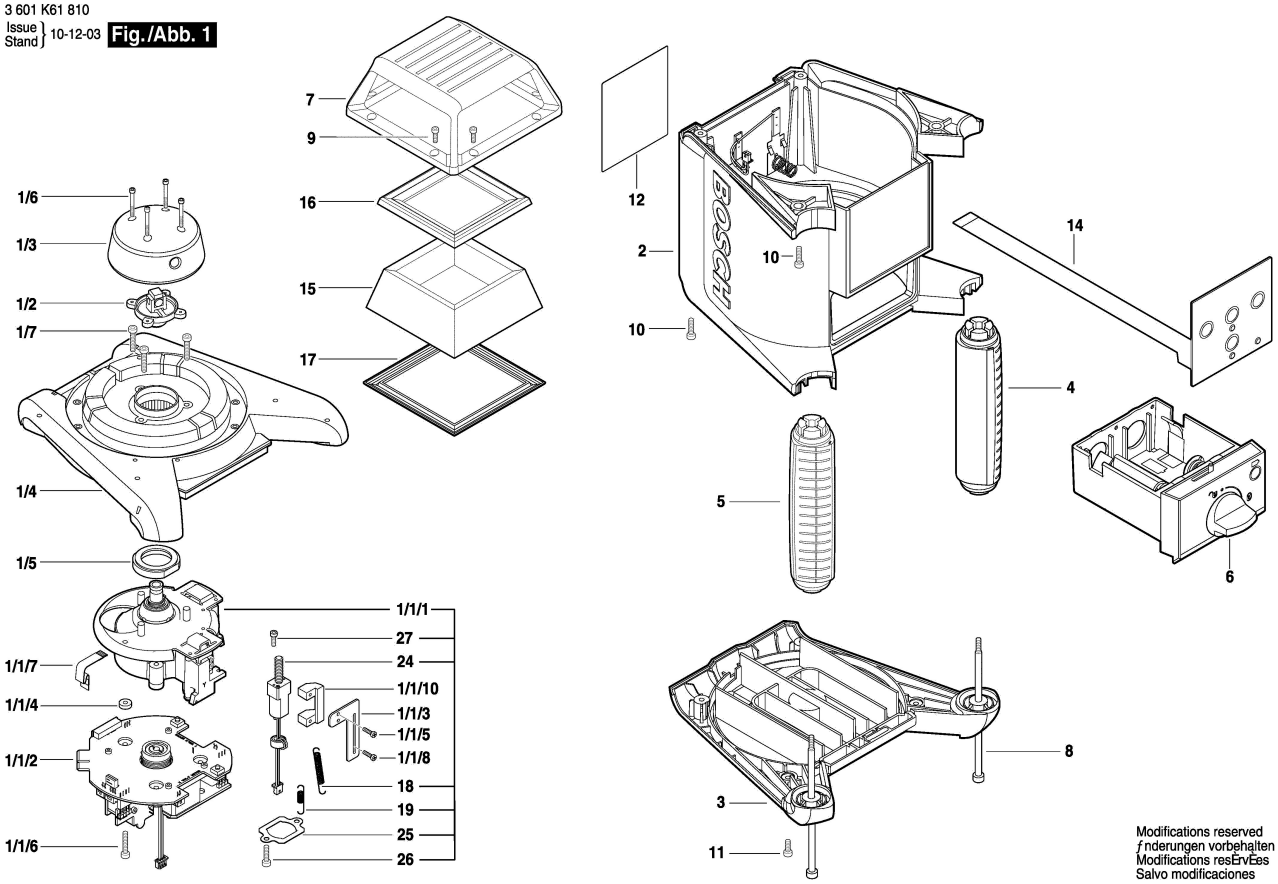

Modifications reserved
ƒnderungen vorbehalten
Modifications resErvEes
Salvo modificaciones