3 601 K63 F80
Issue Stand 14-08-06

Fig./Abb. 1

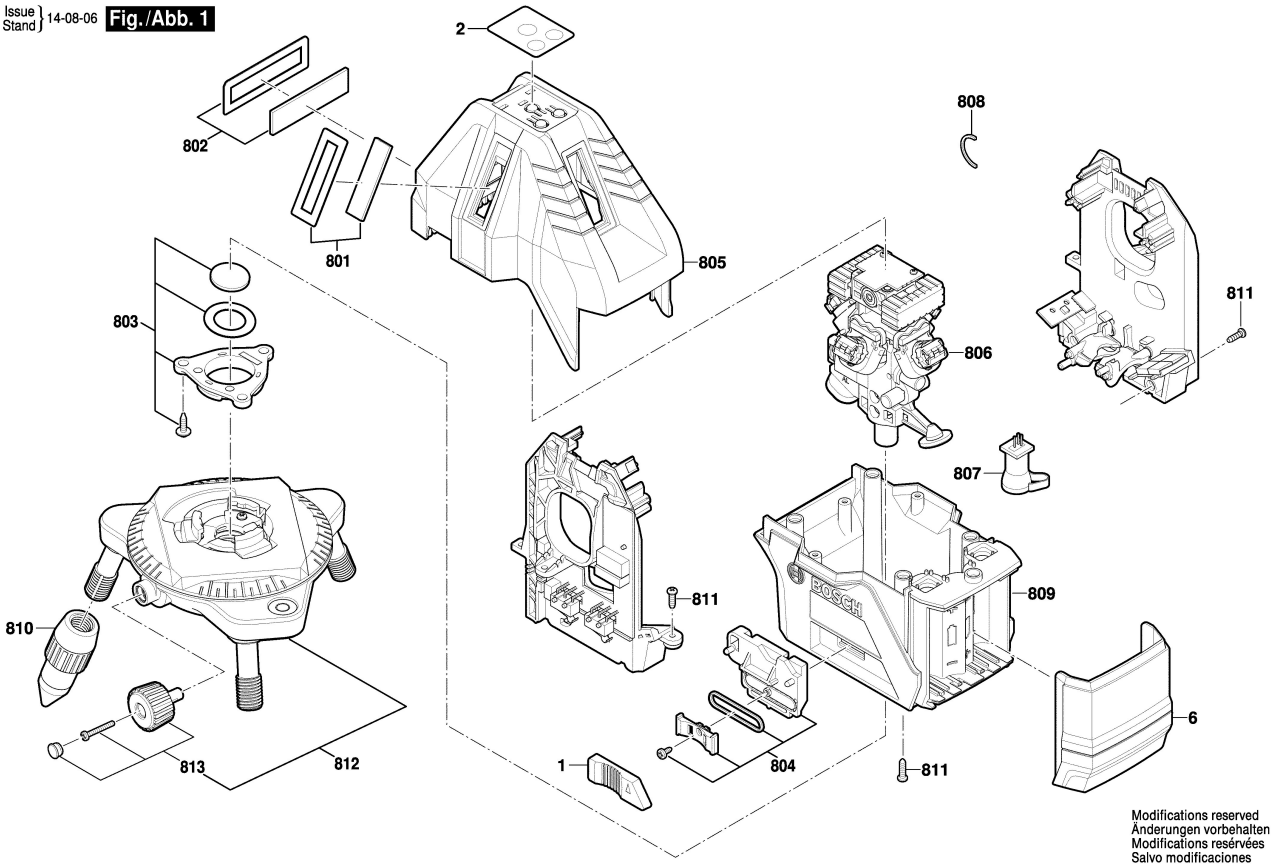

Modifications reserved
Änderungen vorbehalten
Modifications resérvées
Salvo modificaciones