3 603 B07 300
Issue
Stand } 14-08-25 Fig./Abb. 1

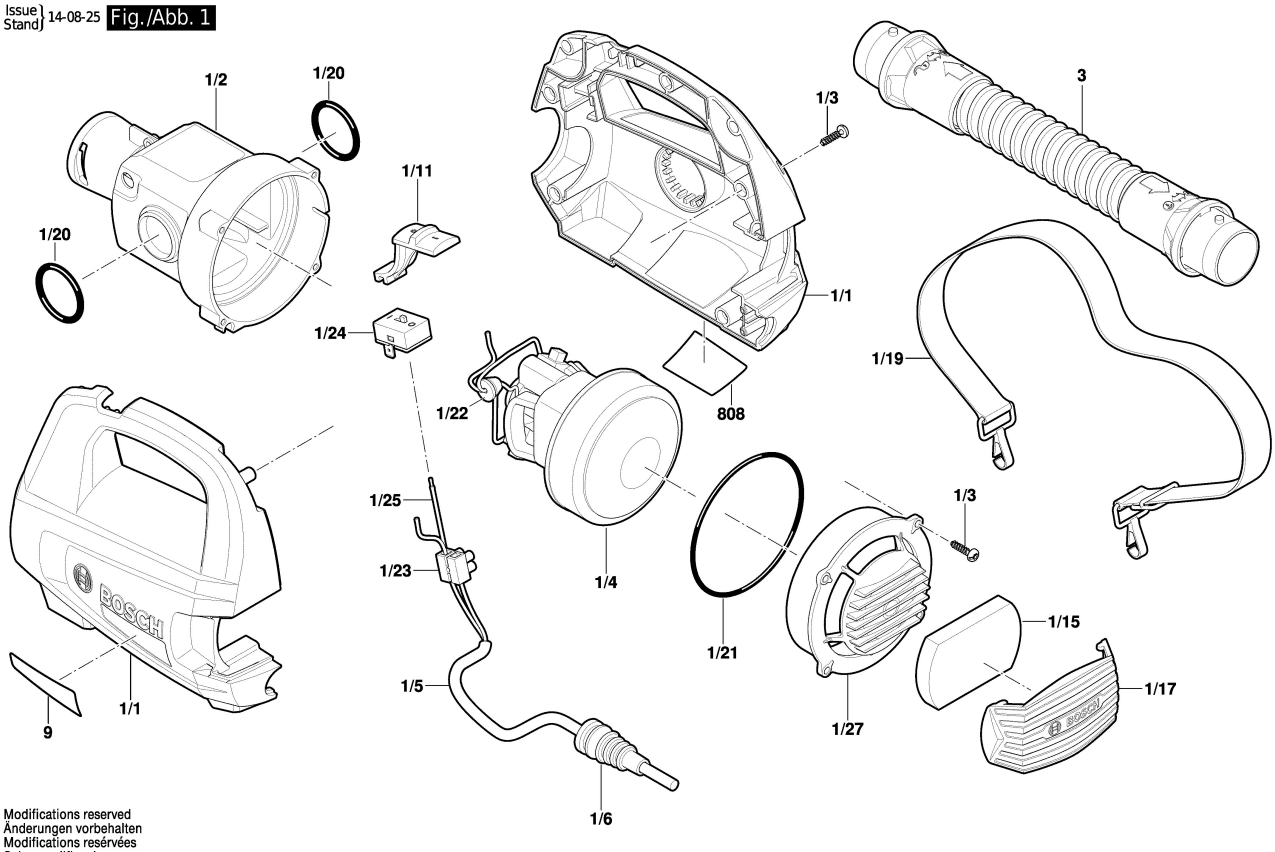

Modifications reserved
Änderungen vorbehalten
Modifications resérvées
Salvo modificaciones

3 603 B07 300
Issue
Stand } 14-08-25 Fig./Abb. 2

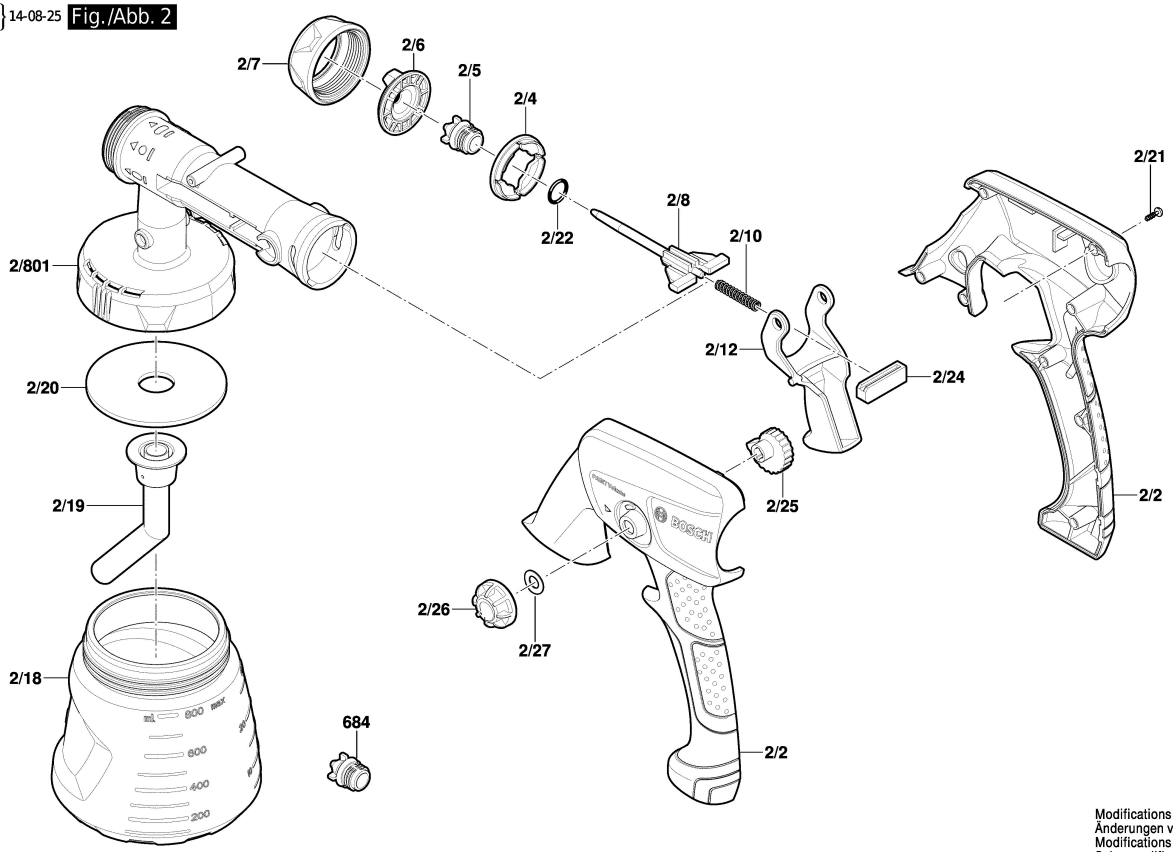

Modifications reserved
Änderungen vorbehalten
Modifications resérvées
Salvo modificaciones