3 603 C40 100

Stand ~~08-01~~
Issue 10-03-26

Fig. /Abb. 1

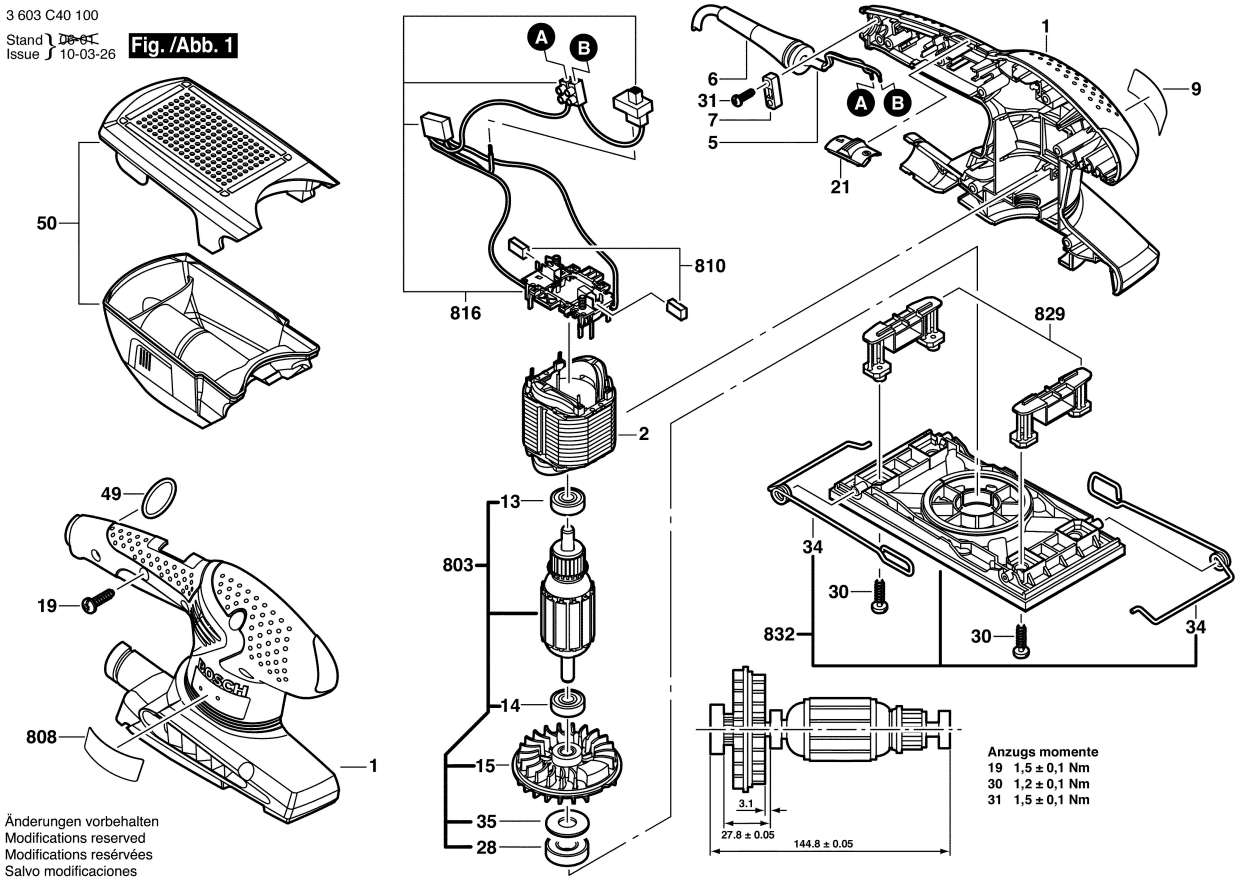

Änderungen vorbehalten
Modifications reserved
Modifications resérvées
Salvo modificaciones