3 603 C44 301
Issue / Stand 11-09-14 **Fig./Abb. 1**

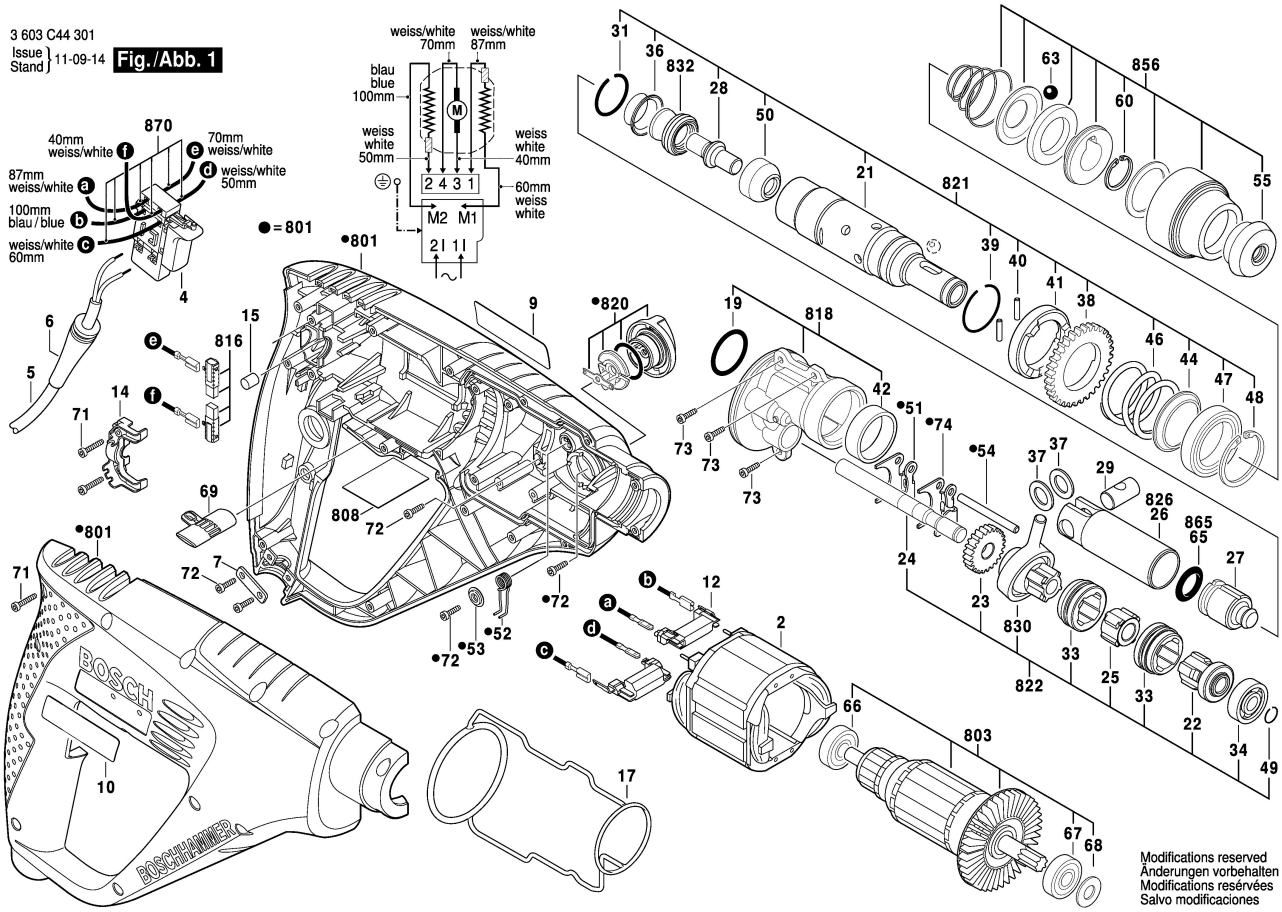


Modifications reserved
Änderungen vorbehalten
Modifications resérvées
Salvo modificaciones

3 603 C44 301
Issue / Stand 11-09-14 **Fig./Abb. 2**

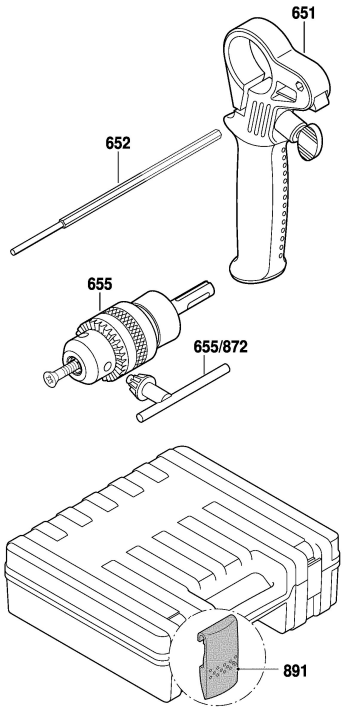


Modifications reserved
Änderungen vorbehalten
Modifications resérvées
Salvo modificaciones