3 603 C92 000
Stand } ~~06-11~~
Issue } 09-08-12

**Fig./Abb. 1**

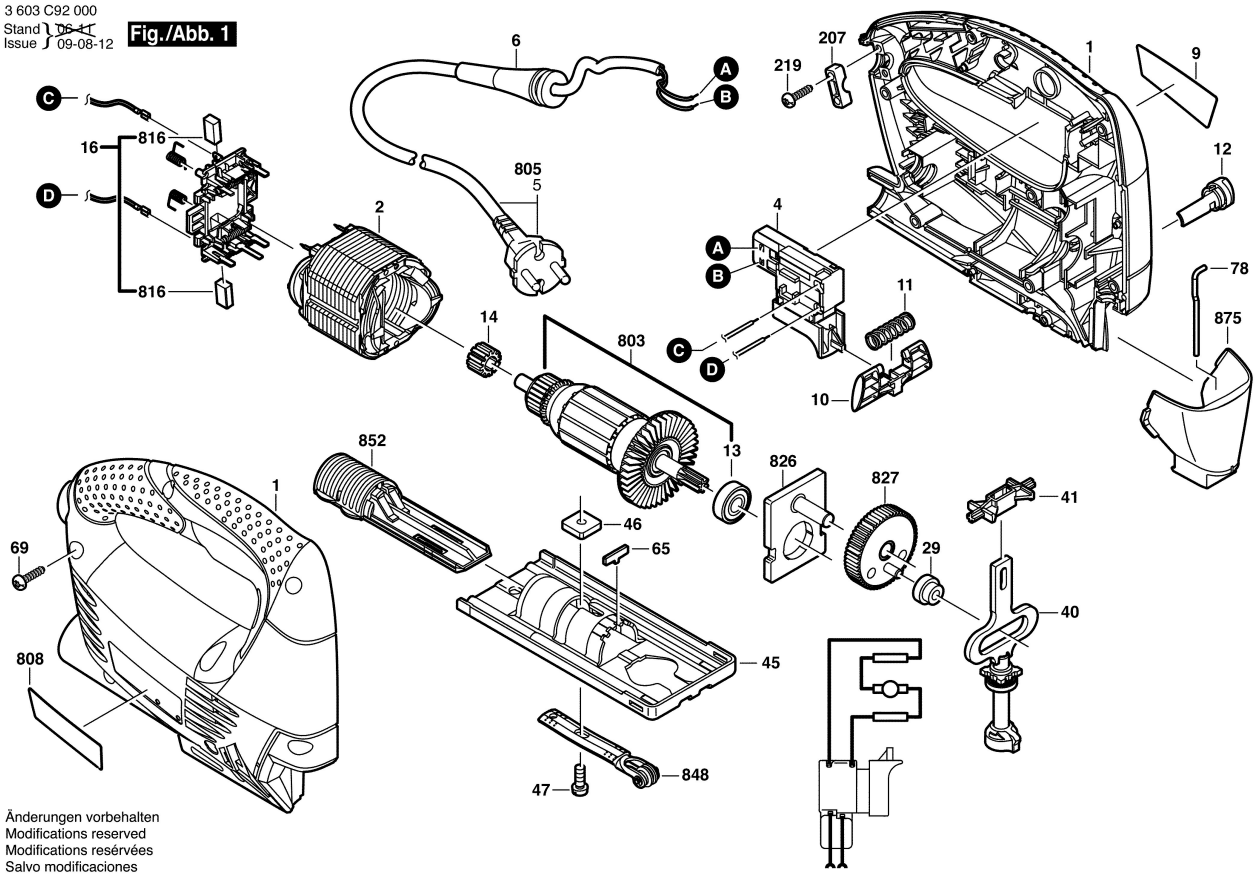


Änderungen vorbehalten
Modifications reserved
Modifications resérvées
Salvo modificaciones