3 603 CA0 100

Stand ~~09-11-13~~
Issue 09-11-17

Fig./Abb. 1

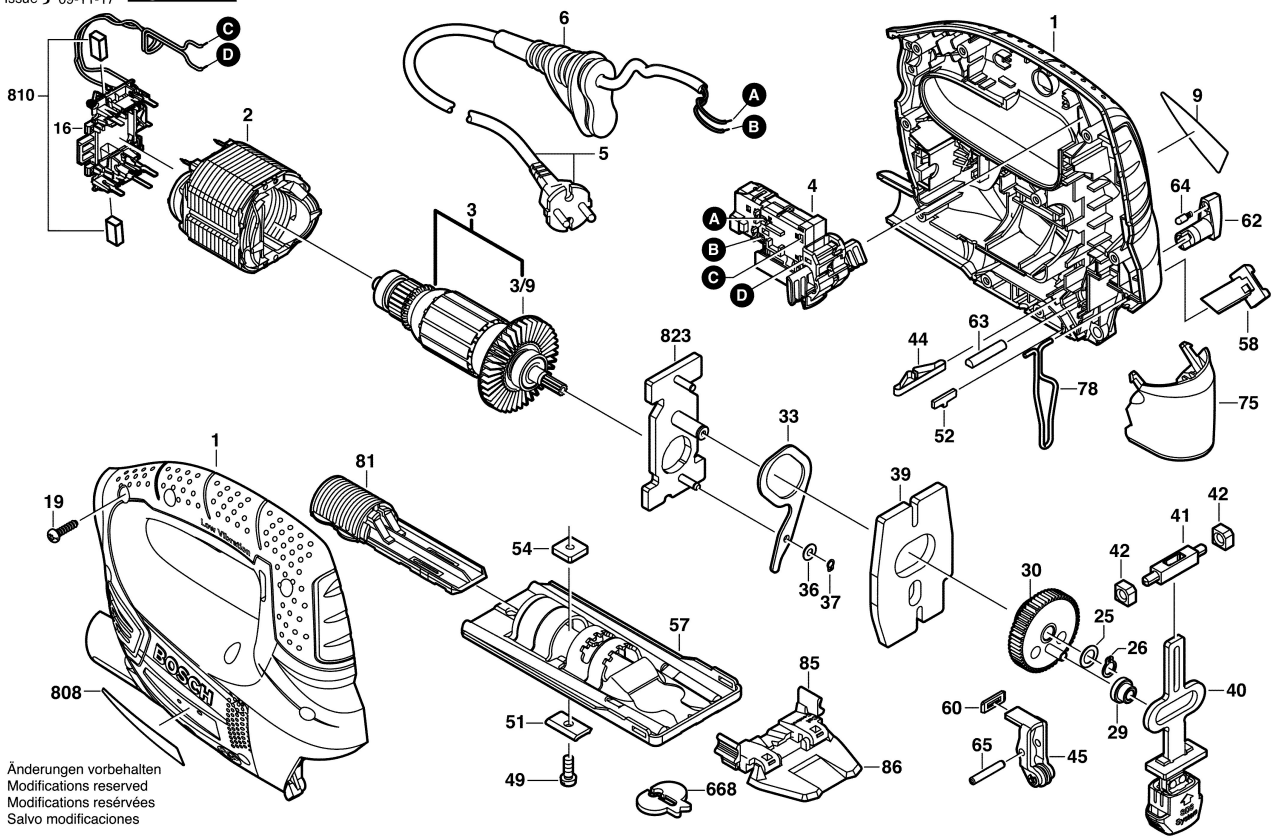

Änderungen vorbehalten
Modifications reserved
Modifications resérvées
Salvo modificaciones