3 603 D13 100
Stand } 09-08
Issue } 12-09-11

Fig./Abb. 1

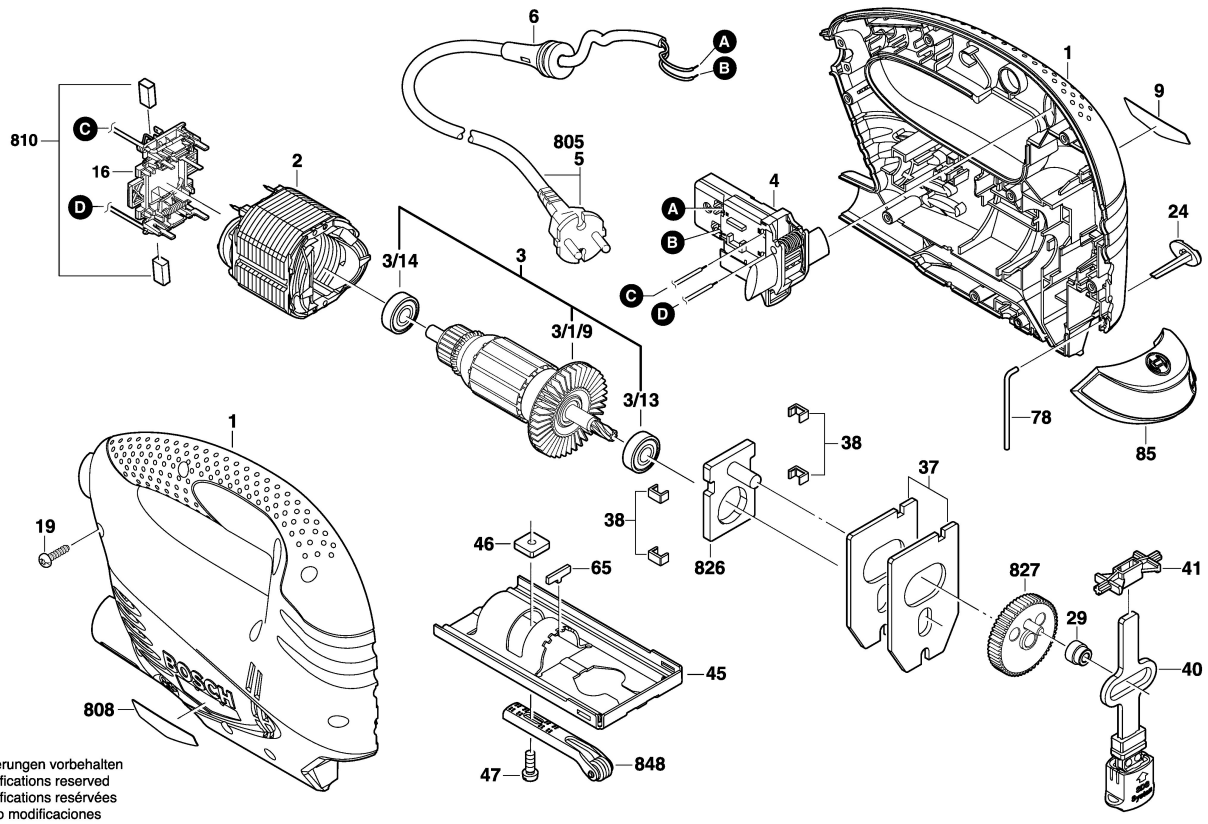

Änderungen vorbehalten
Modifications reserved
Modifications resérvées
Salvo modificaciones