3 603 J17 550

Stand ~~06-08-16~~
Issue 06-08-17

Fig./Abb. 1

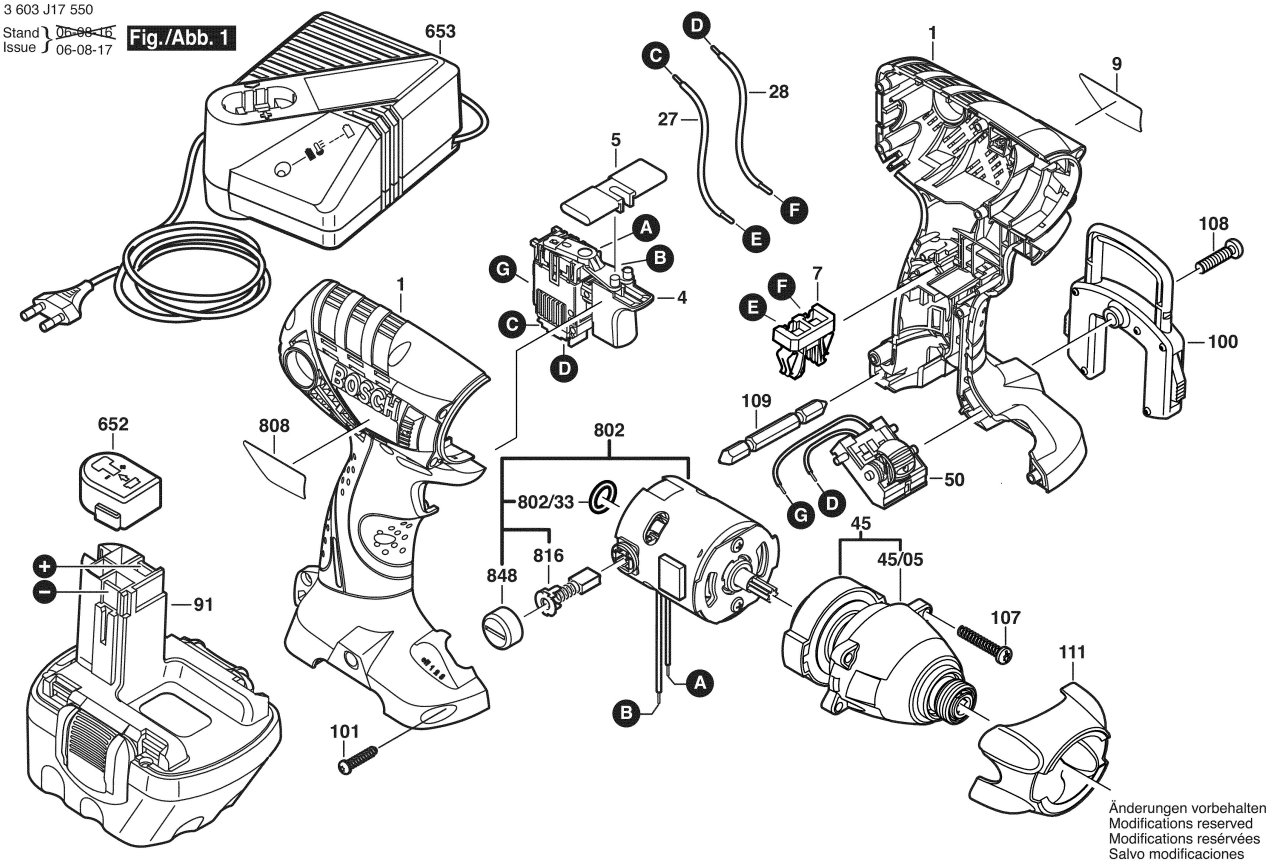

Änderungen vorbehalten
Modifications reserved
Modifications resérvées
Salvo modificaciones