3 603 K11 001

Issue / Stand 10-08-03

Fig./Abb. 1
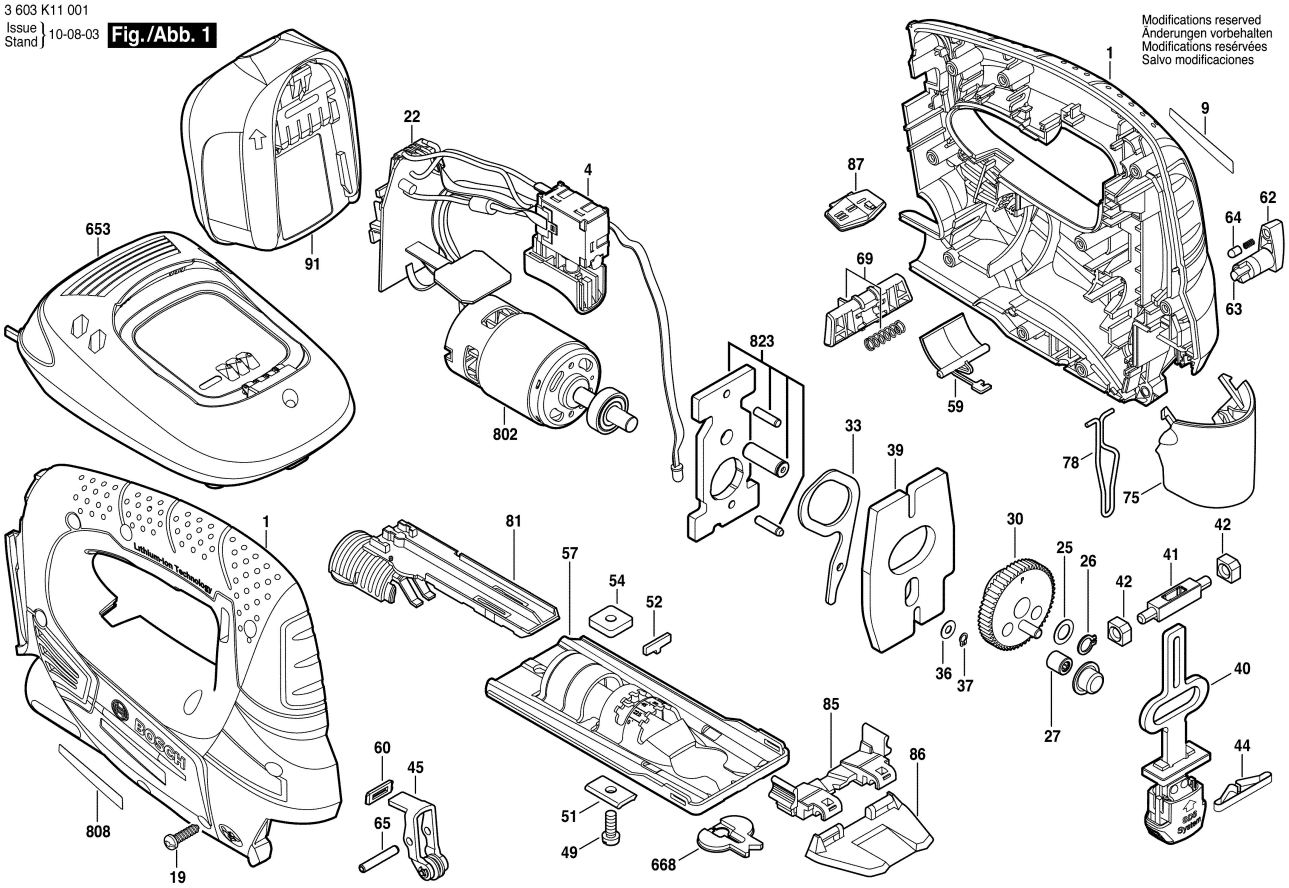
Modifications reserved
Änderungen vorbehalten
Modifications resérvées
Salvo modificaciones