0 611 253 743
Issue / Stand } 14-02-07 **Fig./Abb. 1**

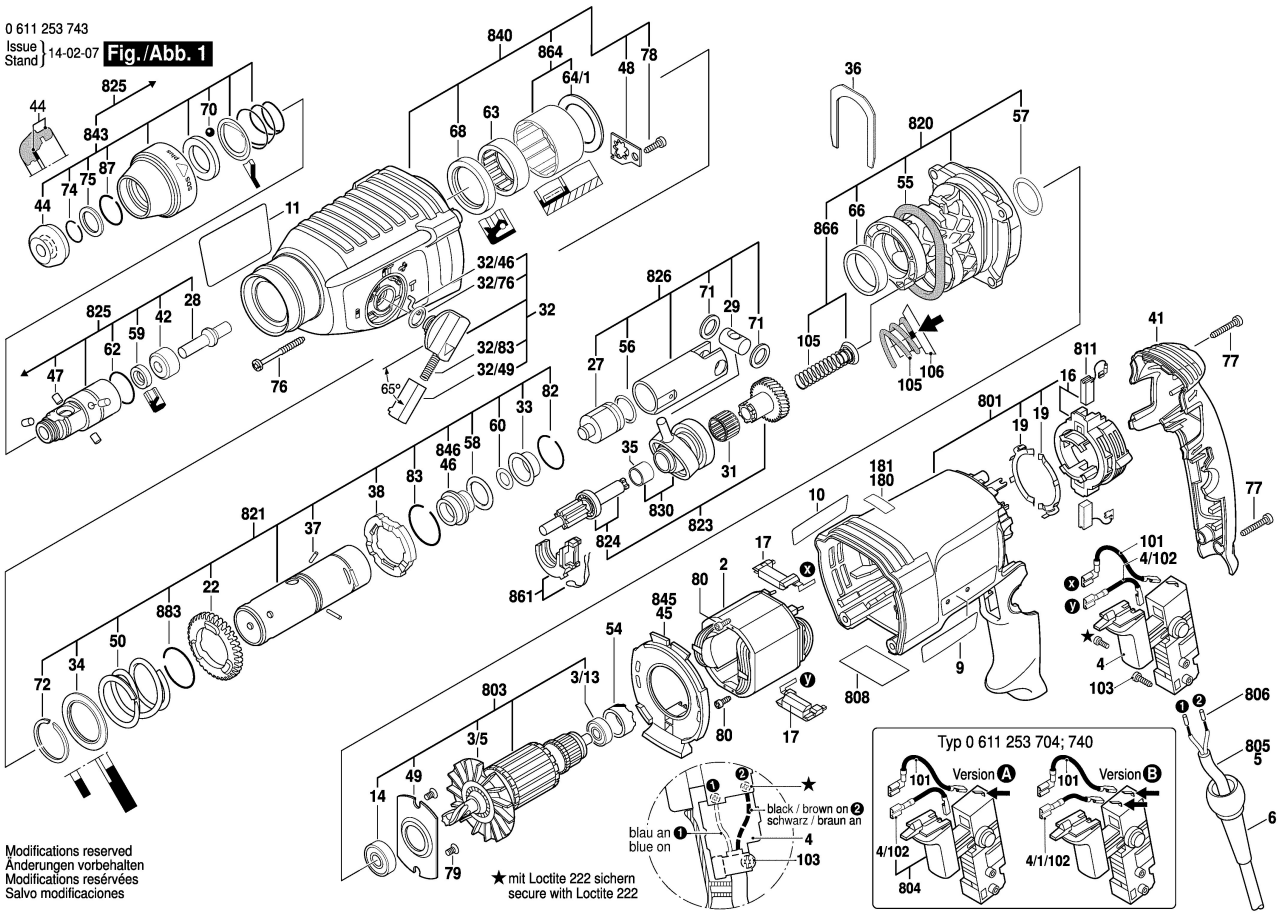


Modifications reserved
Änderungen vorbehalten
Modifications resérvées
Salvo modificaciones

0 611 253 743
Issue / Stand } 14-02-07 **Fig./Abb. 2**

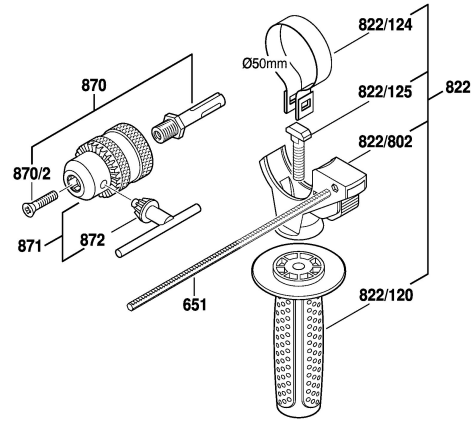


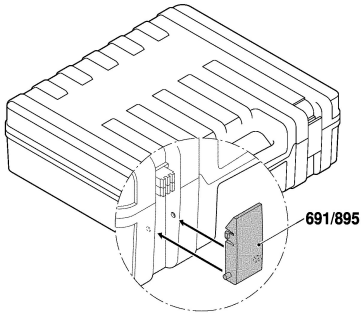


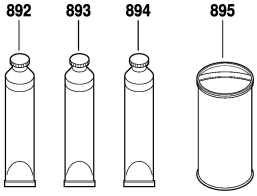


Modifications reserved
Änderungen vorbehalten
Modifications resérvées
Salvo modificaciones