3 611 B58 310
Issue / Stand 11-09-14 **Fig./Abb. 1**

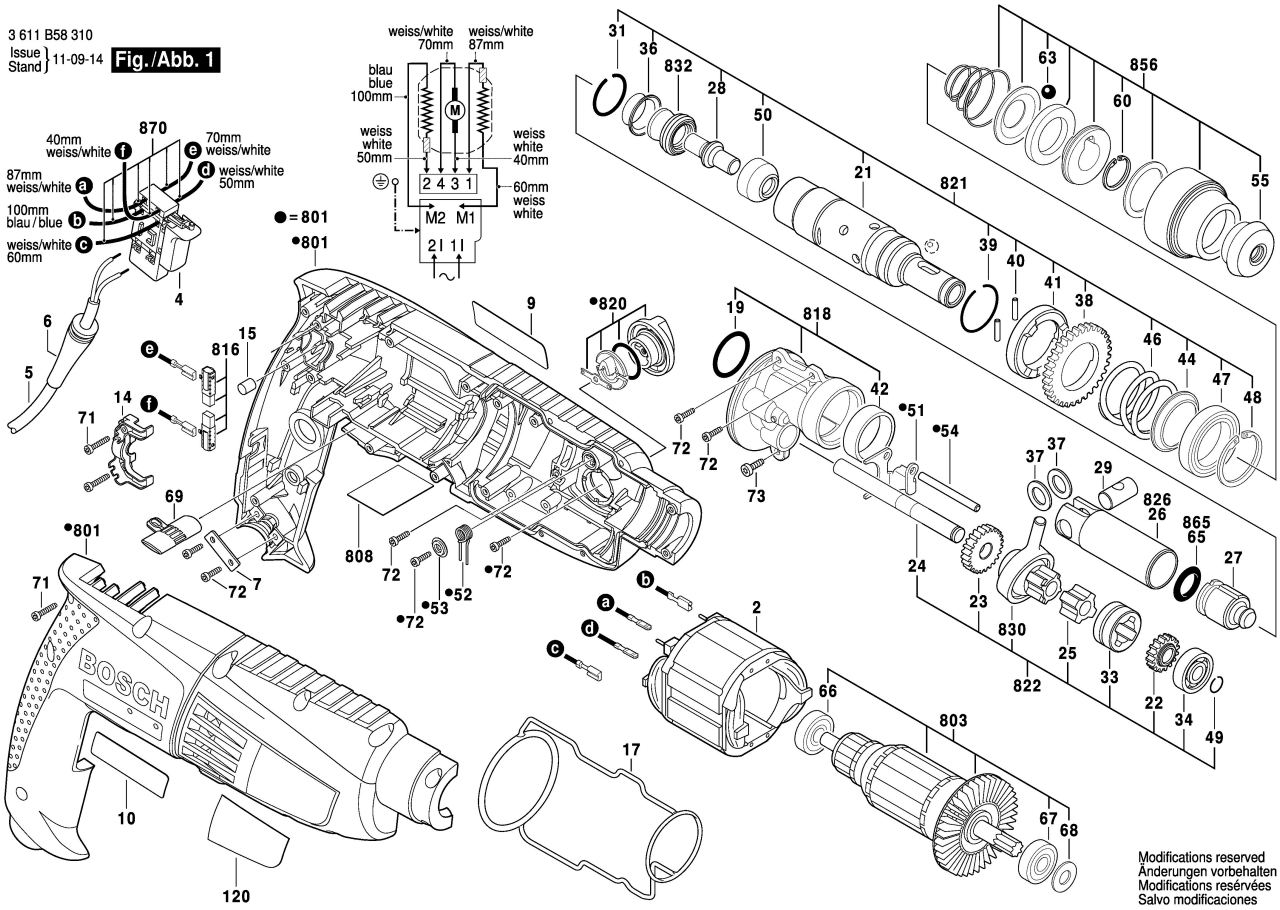

Modifications reserved
Änderungen vorbehalten
Modifications resérvées
Salvo modificaciones

3 611 B58 310
Issue / Stand 11-09-14 **Fig./Abb. 2**

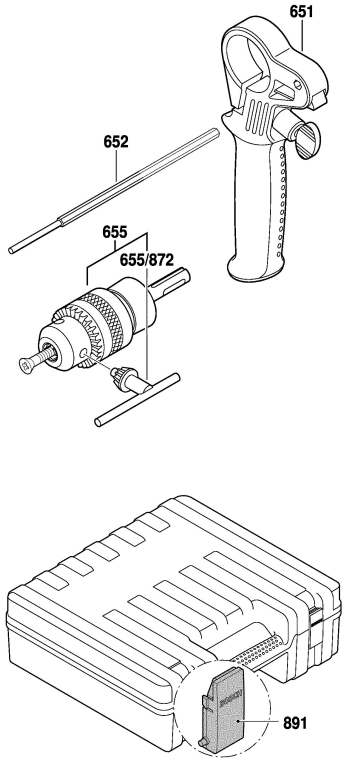

Modifications reserved
Änderungen vorbehalten
Modifications resérvées
Salvo modificaciones