3 611 B58 300
Issue / Stand 11-09-14

Fig./Abb. 1

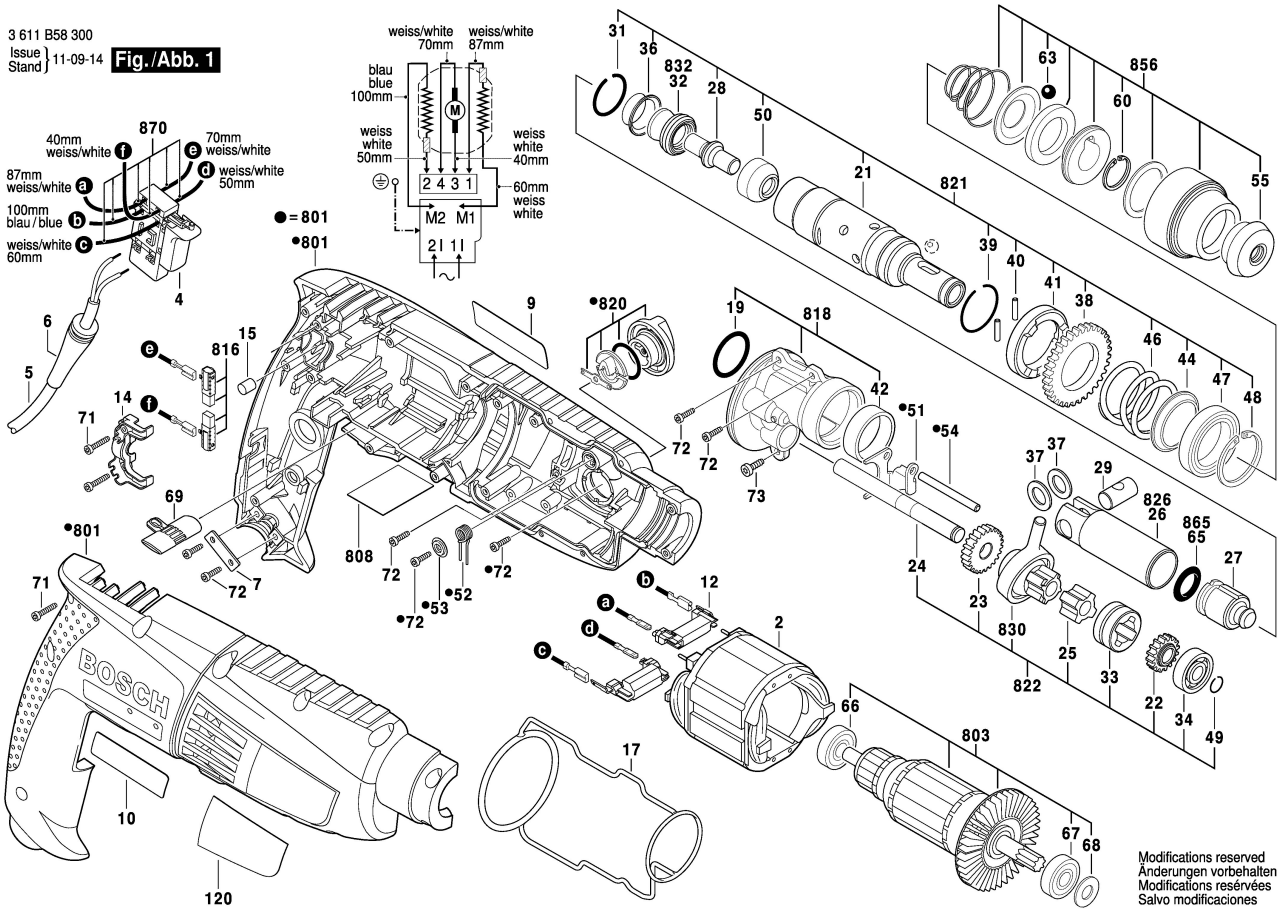

Modifications reserved
Änderungen vorbehalten
Modifications resérvées
Salvo modificaciones

3 611 B58 300
Issue / Stand 11-09-14

Fig./Abb. 2

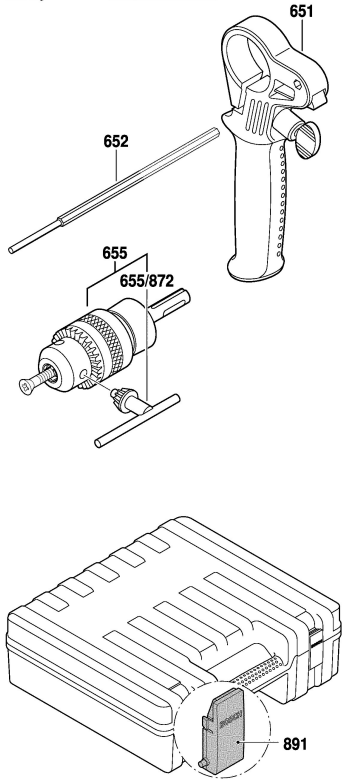

Modifications reserved
Änderungen vorbehalten
Modifications resérvées
Salvo modificaciones