3 611 B64 000
Issue Stand } 14-08-22 **Fig./Abb. 1**

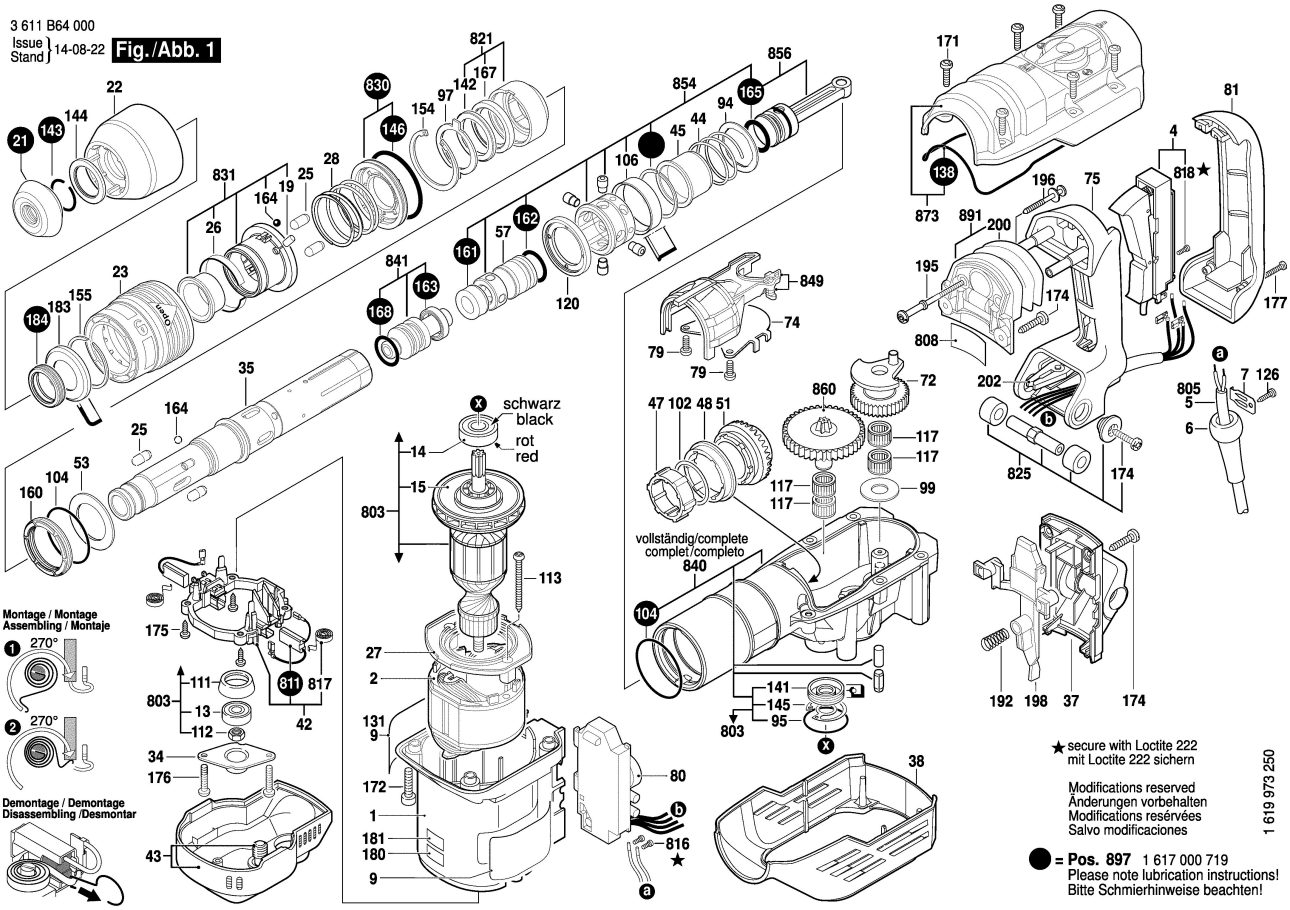

3 611 B64 000
Issue Stand } 14-08-22 **Fig./Abb. 2**

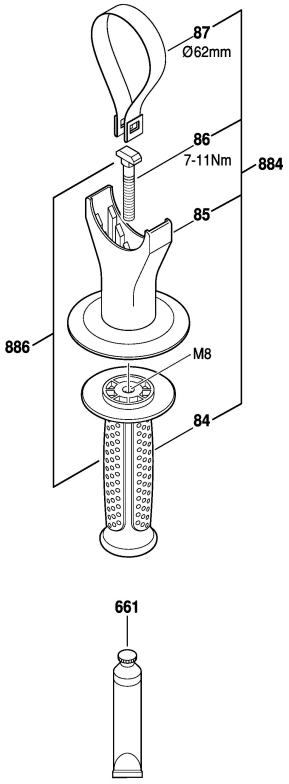

Änderungen vorbehalten
Modifications reserved
Modifications reservées
Salvo modificaciones