3 611 B67 200
Issue
Stand } 14-03-27 **Fig./Abb. 1**

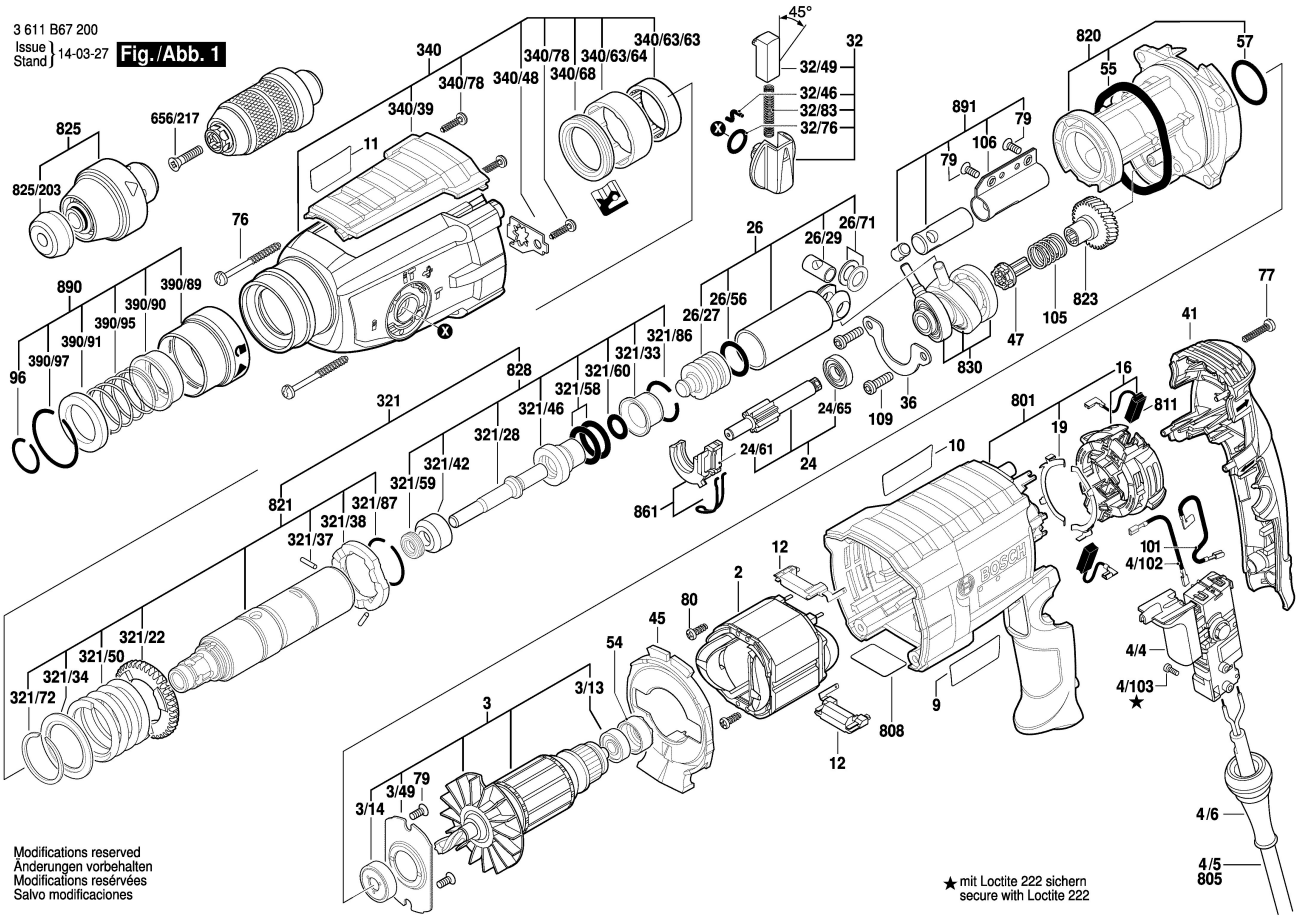

3 611 B67 200
Issue
Stand } 14-03-27 **Fig./Abb. 2**

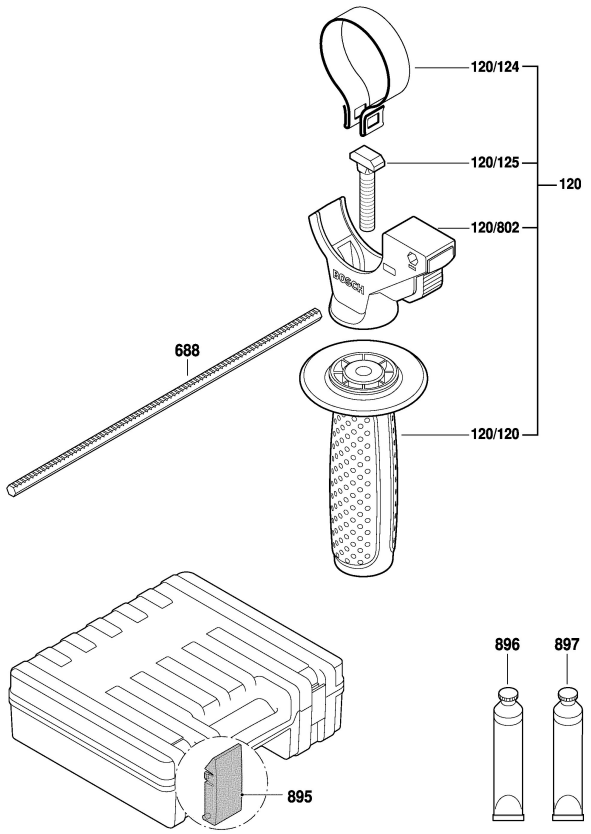

Modifications reserved
Änderungen vorbehalten
Modifications resérvées
Salvo modificaciones