3 611 C22 010
Issue / Stand 14-07-22

Fig./Abb. 1

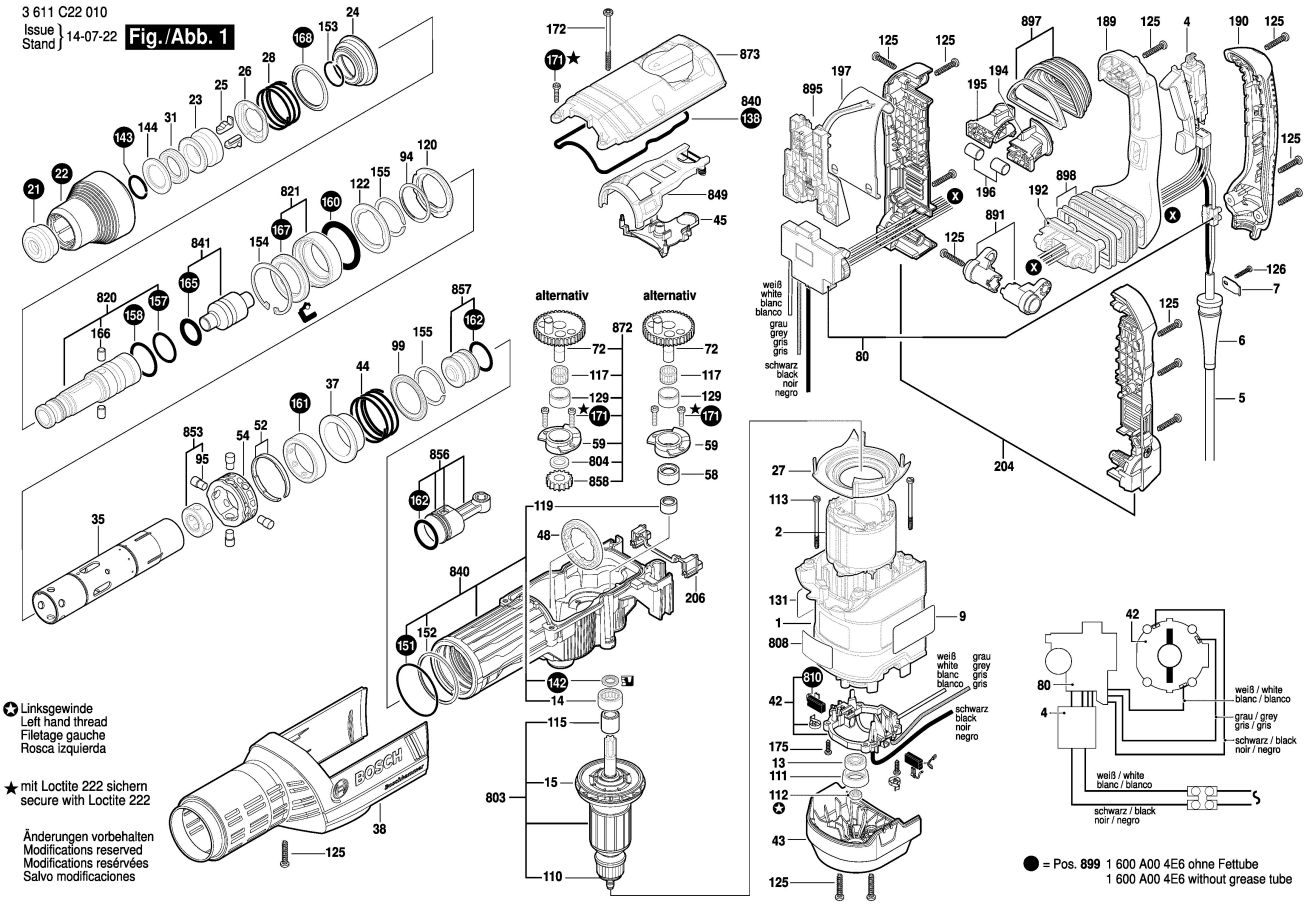

✪ Linksgewinde
Left hand thread
Filetage gauche
Rosca izquierda

★ mit Loctite 222 sichern
secure with Loctite 222

Änderungen vorbehalten
Modifications reserved
Modifications resérvées
Salvo modificaciones

● = Pos. **899** 1 600 A00 4E6 ohne Fettube
1 600 A00 4E6 without grease tube

3 611 C22 010
Issue / Stand 14-07-22

Fig./Abb. 2

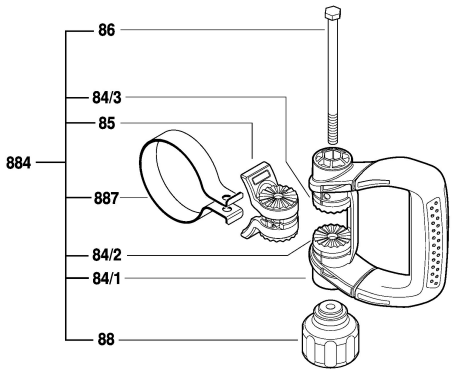

Änderungen vorbehalten
Modifications reserved
Modifications resérvées
Salvo modificaciones