3 611 C32 100
Issue Stand } 08-01-24 **Fig./Abb. 1**

● = Pos. 899 1 617 000 897

★ mit Loctite 222 sichern
secure with Loctite 222

Teile ohne Positionsnummern sind nicht mehr lieferbar!
Parts without positions numbers are not available!

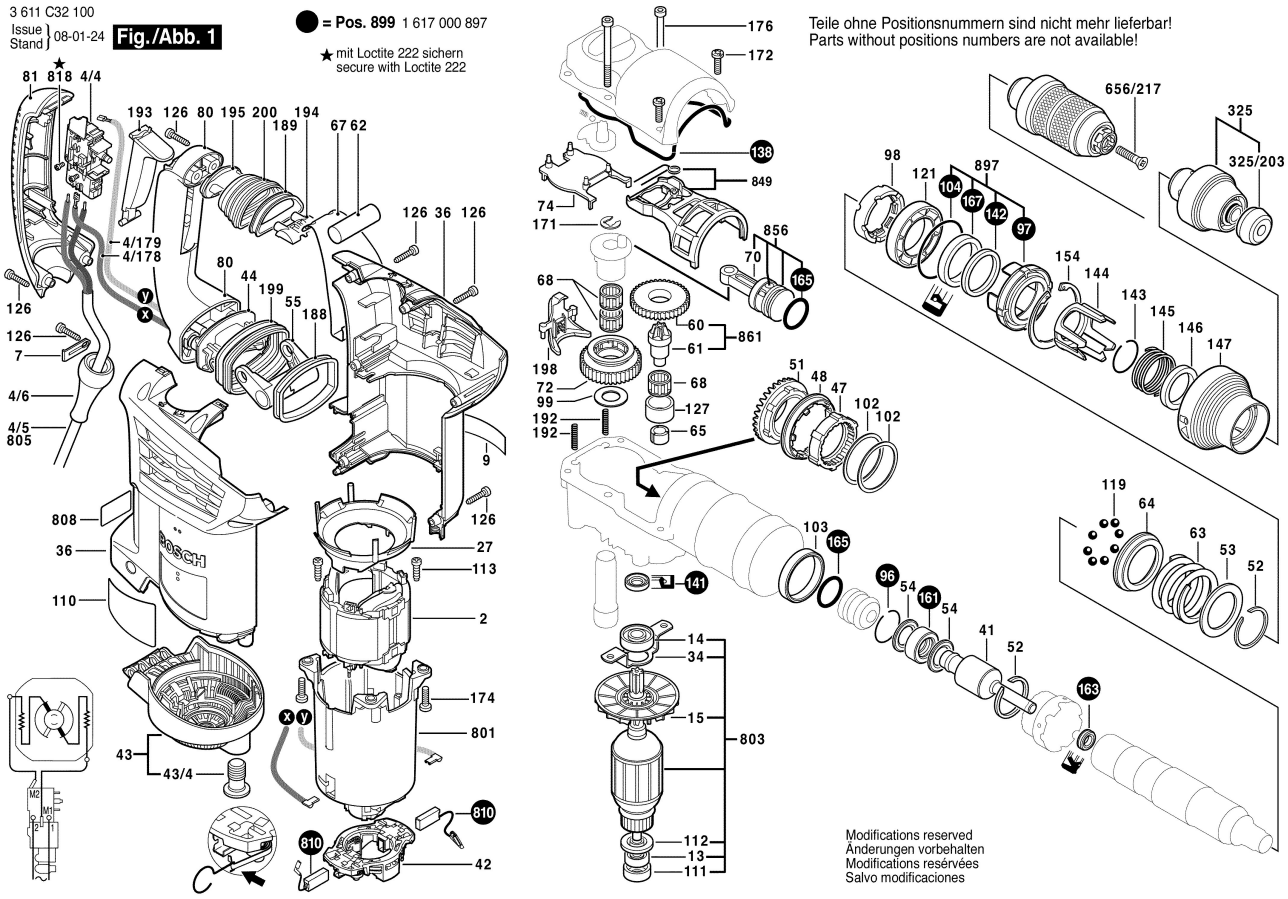

3 611 C32 100
Issue Stand } 08-01-24 **Fig./Abb. 2**

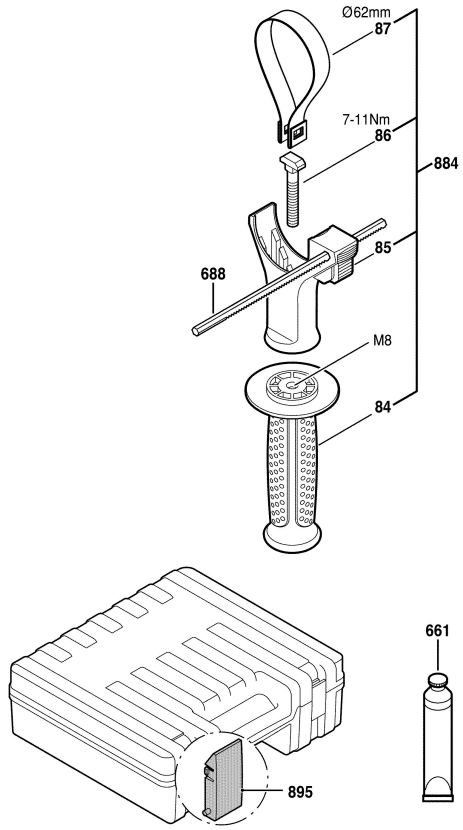

Änderungen vorbehalten
Modifications reserved
Modifications resérvées
Salvo modificaciones