3 611 C32 101
Issue Stand } 14-03-31 **Fig./Abb. 1**

● = Pos. 899 1 617 000 897

★ mit Loctite 222 sichern
secure with Loctite 222

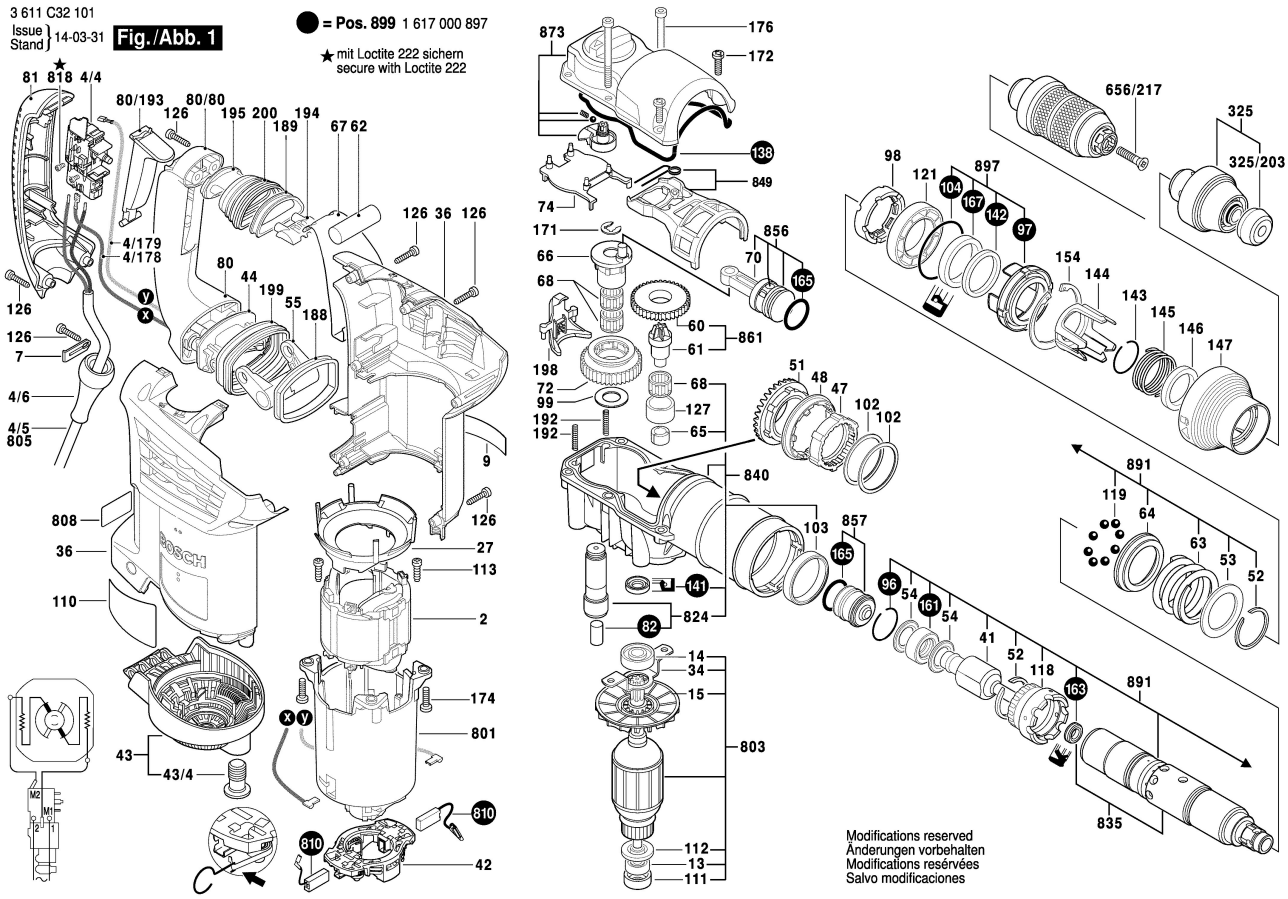

3 611 C32 101
Issue Stand } 14-03-31 **Fig./Abb. 2**

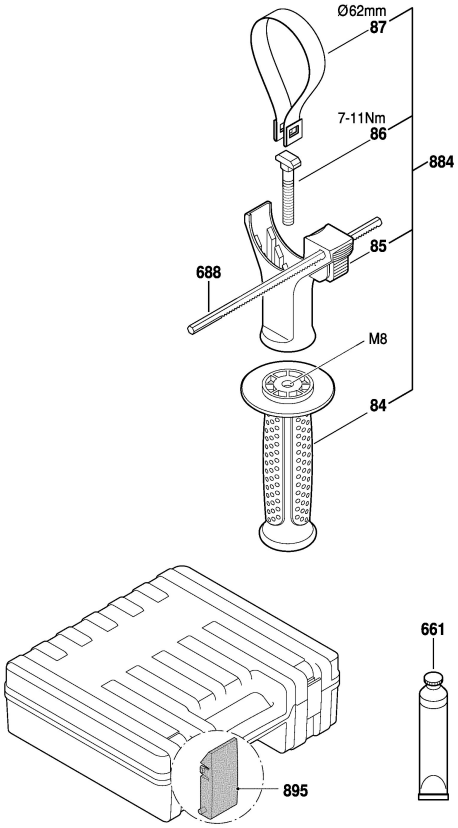

Änderungen vorbehalten
Modifications reserved
Modifications resérvées
Salvo modificaciones