3 611 J01 R10
Issue / Stand 13-04-17 **Fig./Abb. 1**

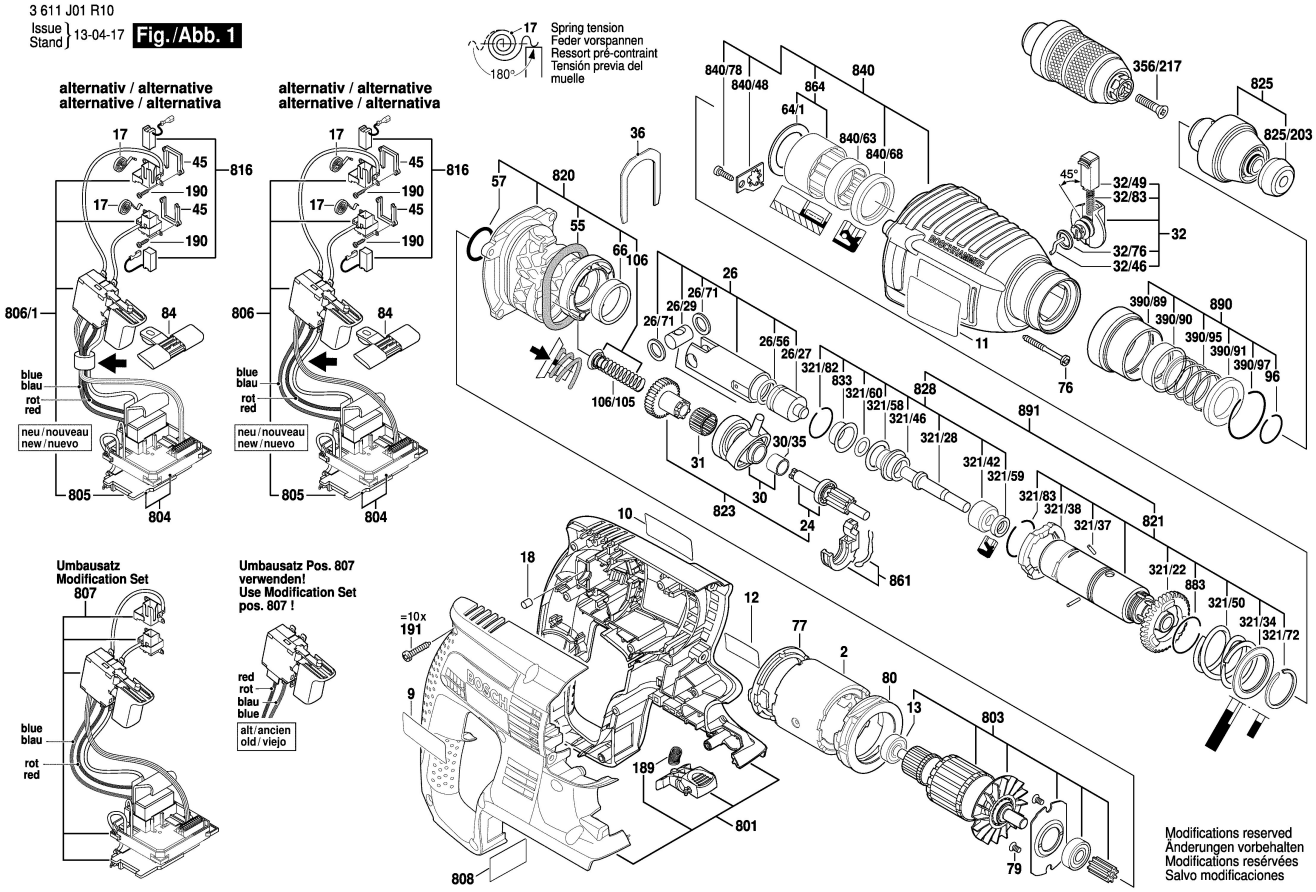

3 611 J01 R10
Issue / Stand 13-04-17 **Fig./Abb. 2**

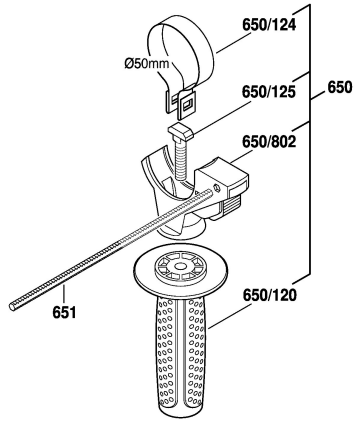

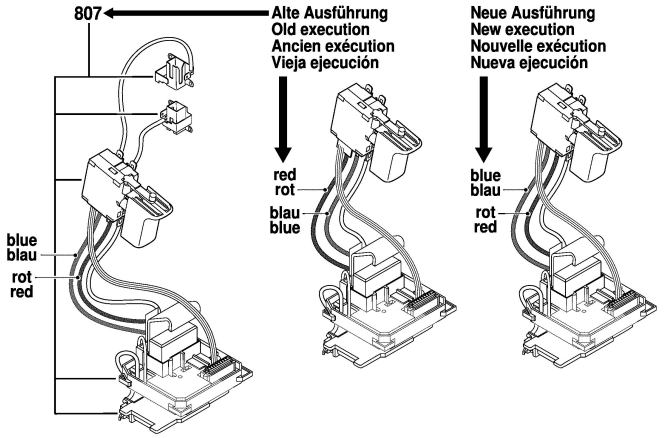

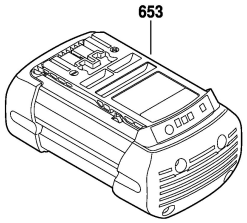

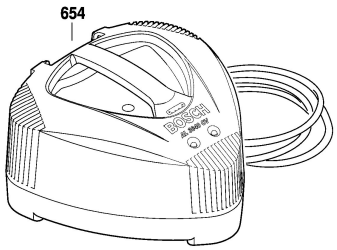

Modifications reserved
Änderungen vorbehalten
Modifications resérvées
Salvo modificaciones