3 611 J04 000
Issue / Stand } 12-07-04 **Fig./Abb. 1**

Modifications reserved
Änderungen vorbehalten
Modifications resérvées
Salvo modificaciones

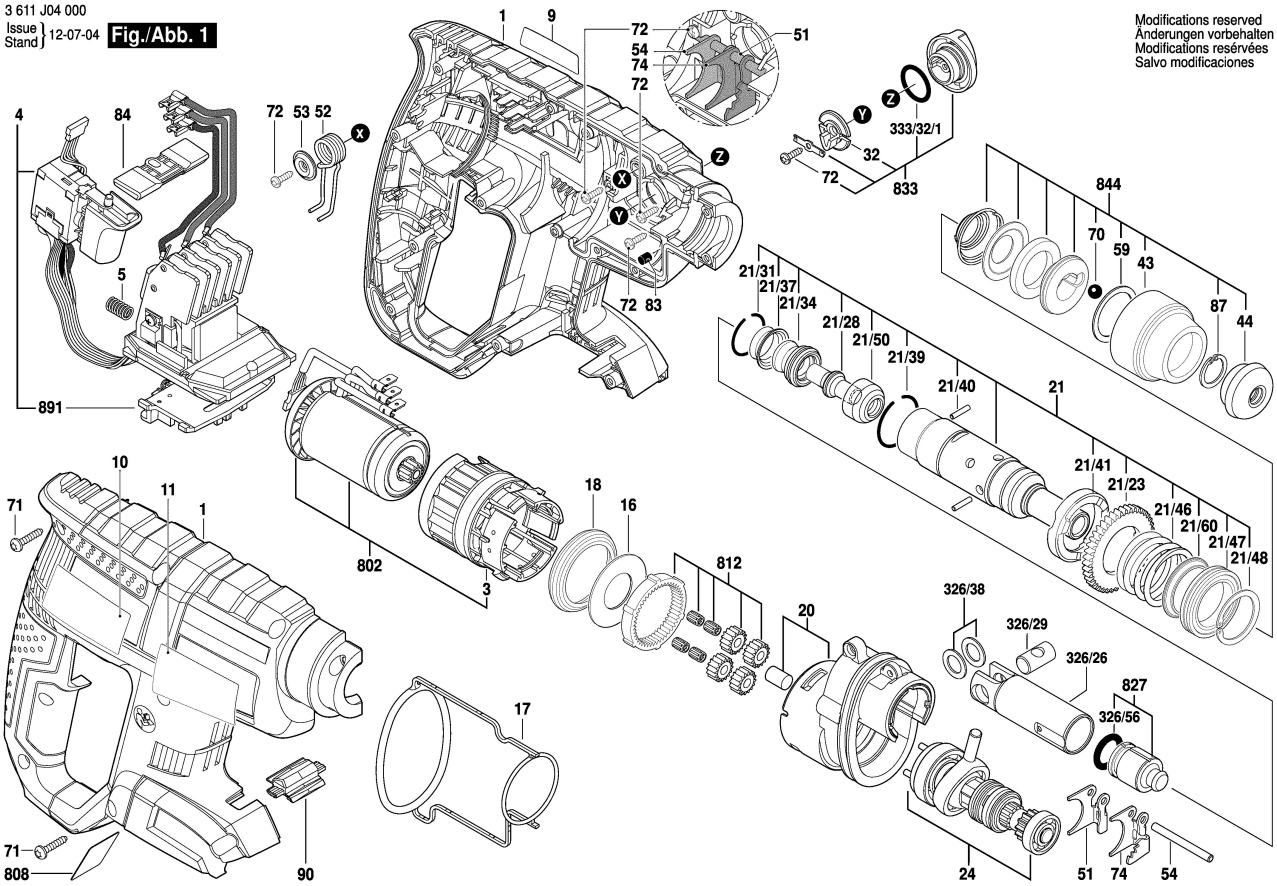

3 611 J04 000
Issue / Stand } 12-07-04 **Fig./Abb. 2**

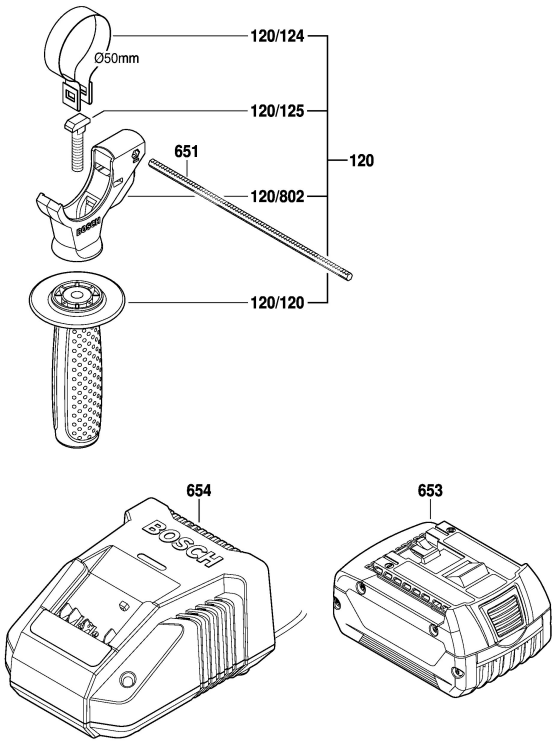

Modifications reserved
Änderungen vorbehalten
Modifications resérvées
Salvo modificaciones