3 616 C00 B72

Stand / Issue } 12-03-28 **Fig. /Abb. 1**

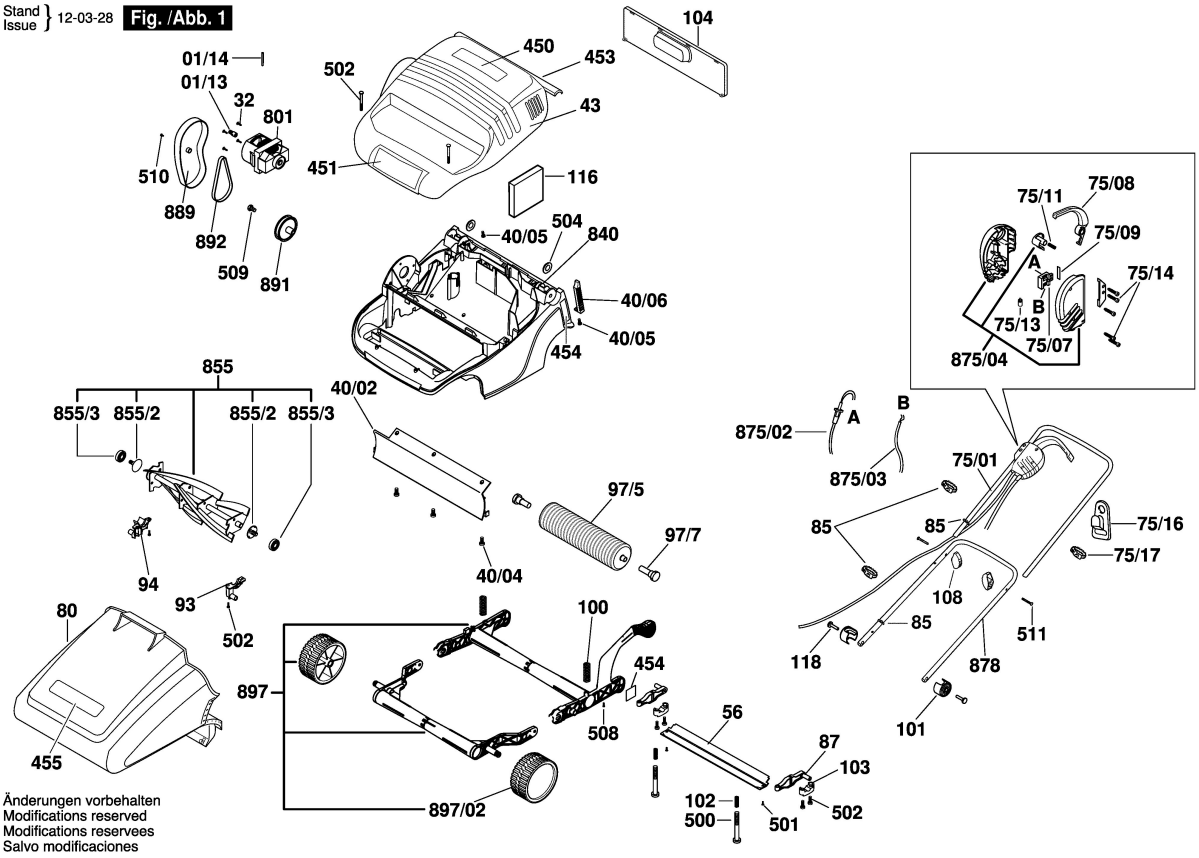

Änderungen vorbehalten
Modifications reserved
Modifications reservees
Salvo modificaciones