3 616 C00 S75

Stand / Issue } 12-03-28

Fig. /Abb. 1

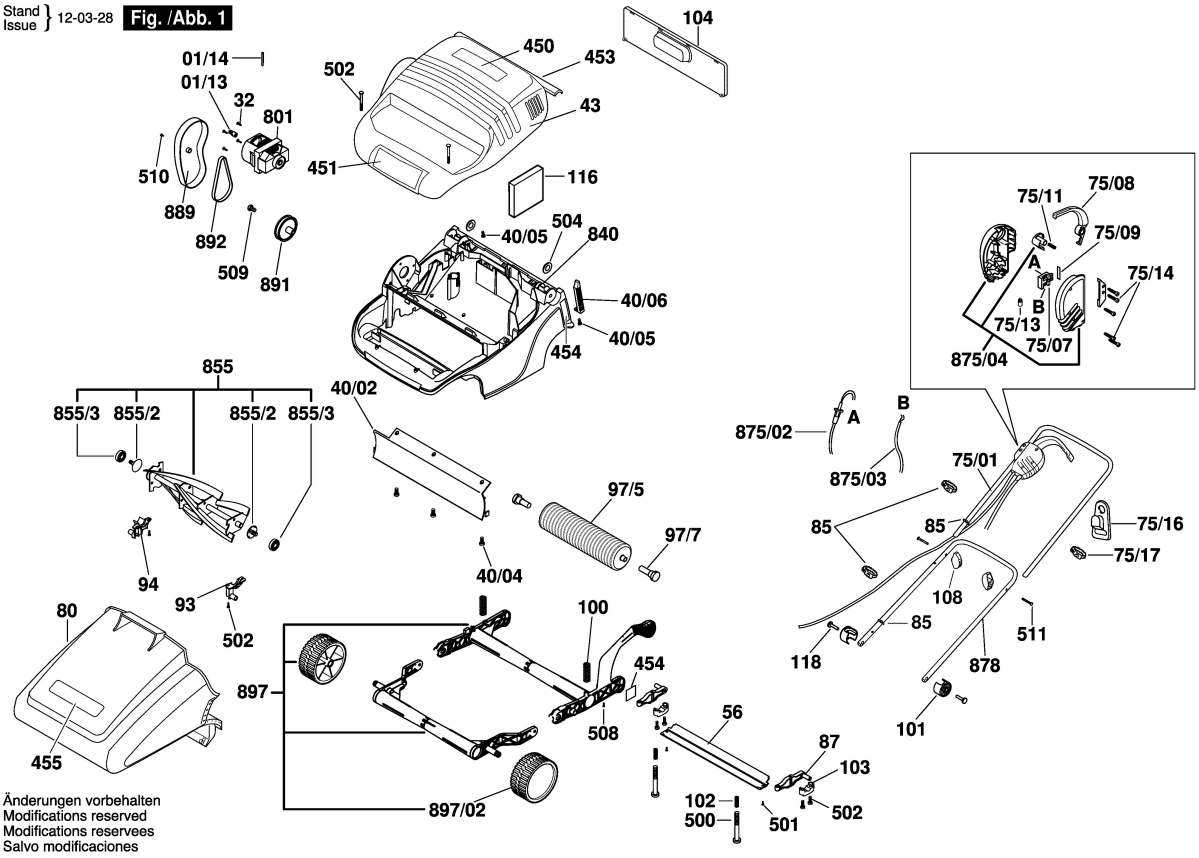

Änderungen vorbehalten
Modifications reserved
Modifications reservees
Salvo modificaciones