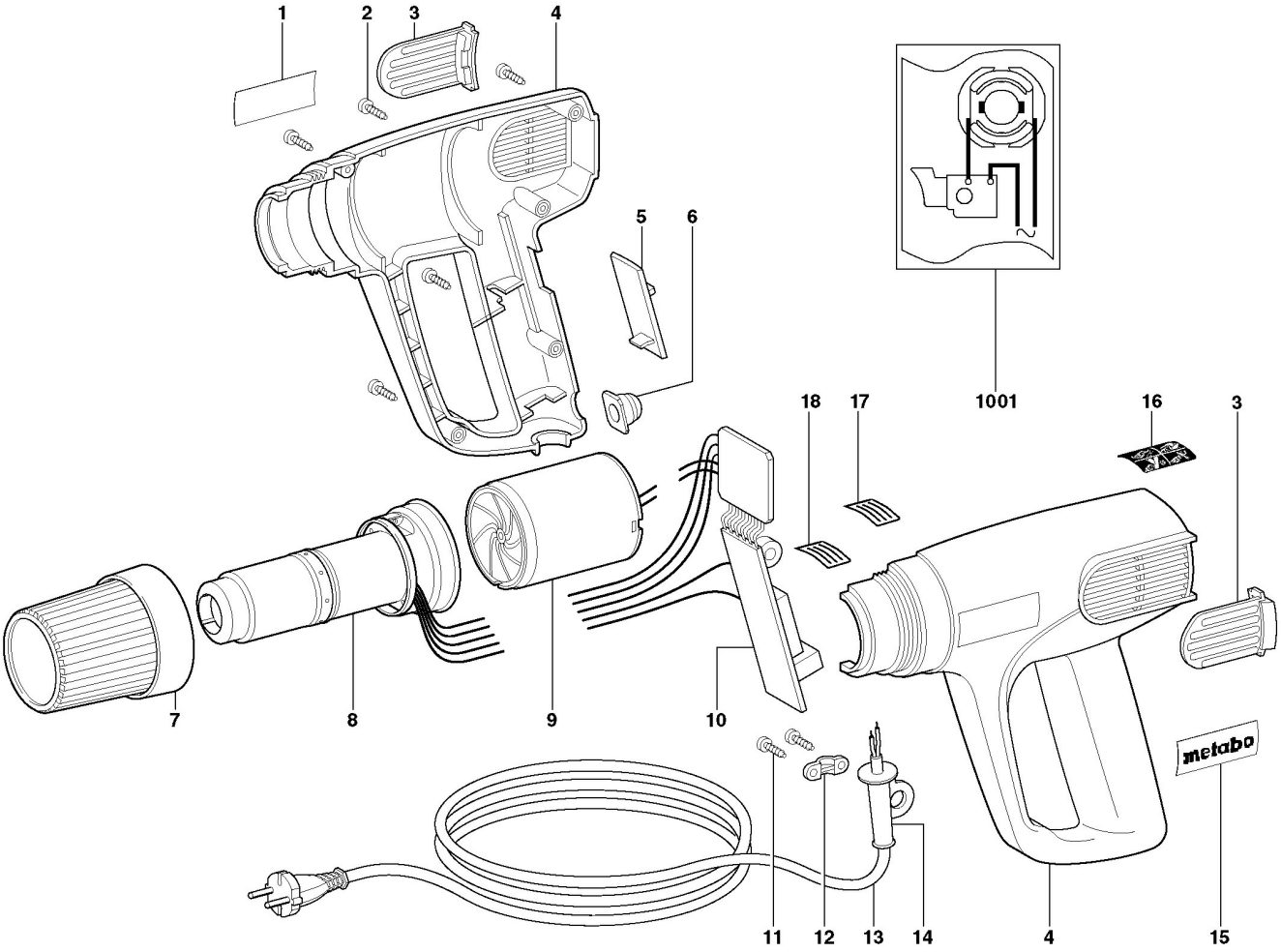
1
2
3
4
5
6
1001
18
17
16
3
7
8
9
10
metabo
11
12
13
14
4
15